NÁVOD K OBSLUZE 2012

125 Duke EU

125 Duke DE

200 Duke EU

Výr.č. 3211800cs

MILÝ ZÁKAZNÍKU KTM

Rádi bychom Vám poblahopřáli v Vašemu rozhodnutí pro motocykl KTM. Nyní jste majitelem moderního, sportovního motocyklu, který Vám určitě přinese plno radosti, pokud o něj budete příslušně pečovat a udržovat jej.

Přejeme Vám mnoho radosti při jízdě!

Níže prosím uveďte sériová čísla vašeho vozidla.

Číslo podvozku/typový štítek (☛ str. 16)	Razítko obchodníka
Číslo motoru (☛ str. 16)	
Číslo klíčků (☛ str. 17)	

K datu tisku opovídal návod k obsluze nejnovějšímu stavu této konstrukční řady. Nelze však vyloučit drobné odchylky, které vzniknou v důsledku dalšího konstrukčního vývoje.

Všechny zde obsažené údaje jsou nezávazné. KTM-Sportmotorcycle AG si vyhrazuje zejména právo bez předchozího oznámení a bez udání důvodů změnit technické údaje, ceny, barvy, typy, materiál, služby a servisní služby, konstrukce, vybavení a ostatní, resp. je bez náhrad vyškrtnout, přizpůsobit místním podmínkám stejně jako zastavit výrobu určitého modelu bez předchozího oznámení. KTM neručí za možnosti dodávky, odlišnosti ve vyobrazeních a popisech, ani za tiskové chyby a omyly. Zobrazené modely obsahují zčásti zvláštní vybavení, které nepatří k rozsahu sériové dodávky.

© 2012 KTM-Sportmotorcycle AG, Mattighofen Rakousko
Všechna práva vyhrazena
Dotisk i dílčích výtahů, jakož i rozmnožování jakéhokoliv druhu jen s písemným svolením autora.

ISO 9001(12 100 6061)
Ve smyslu mezinárodní normy řízení kvality ISO 9001 používá KTM procesy zajištění kvality, které vedou k nejvyšší možné kvalitě výrobku.
Vystavil: TÜV Management Service

REG.NO. 12 100 6061

KTM-Sportmotorcycle AG
5230 Mattighofen, Rakousko

OBSAH

ZOBRAZOVACÍ PROSTŘEDKY ... 6
DŮLEŽITÁ UPOZORNĚNÍ ... 7
POHLED NA VOZIDLO ... 12
Pohled na vozidlo zepředu zleva (symbolické znázornění) ... 12
Pohled na vozidlo zezadu zprava (symbolické znázornění) ... 14
SÉRIOVÁ ČÍSLA ... 16
Číslo podvozku/typový štítek ... 16
Číslo motoru ... 16
Číslo klíčků ... 17
OVLÁDACÍ PRVKY ... 18
Páčka spojky ... 18
Páčka ruční brzdy ... 18
Otočná rukojeť plynu ... 19
Přepínač světel ... 19
Tlačítko světelné houkačky ... 20
Přepínač blinkrů ... 20
Tlačítko houkačky ... 21
Nouzový vypínač ... 21
Tlačítko E-startéru ... 22
Zámek zapalování/řízení ... 22
Sdružený přístroj na palubní desce - přehled ... 23
Sdružený přístroj na palubní desce - aktivace a test ... 24
Sdružený přístroj na palubní desce - funkční tlačítka ... 25
Sdružený přístroj na palubní desce - kontrolky ... 26
Sdružený přístroj na palubní desce - displej ... 27
Sdružený přístroj na palubní desce - ukazatel hladiny paliva v palivové nádrži ... 28
Sdružený přístroj na palubní desce - ukazatel TRIP F ... 29
Sdružený přístroj na palubní desce - ukazatel teploty chladicí kapaliny ... 30
Sdružený přístroj na palubní desce - infodisplej ... 31
Sdružený přístroj na palubní desce - výstražná upozornění ... 32
Menu doba jízdy/průměrná rychlost ... 34
Menu průměrná rychlost/průměrná spotřeba 1 ... 35
Menu průměrná spotřeba 1/průměrná spotřeba 2 ... 36
Menu průměrná průměrná spotřeba 2/servis ... 37
Menu servis/dojezd ... 38
Menu dojezd/doba jízdy ... 39
Menu celková vzdálenost ODO ... 40
Menu ujetá vzdálenost 1 TRIP 1 ... 40
Menu ujetá vzdálenost 2 TRIP 2 ... 41
Nastavení kilometrů nebo mílí ... 42
Nastavení času ... 42
Nastavení otáček pro řazení RPM 1 ... 43
Nastavení otáček pro řazení RPM 2 ... 44
Otevření uzávěru nádrže ... 45
Zavření uzávěru palivové nádrže ... 46
Zámek sedačky ... 47
Palubní nářadí ... 47
Držadla ... 48
Stupačky spolujezdce ... 48
Řadicí páka ... 49
Nožní brzda ... 50
Boční stojan ... 50

UVEDENÍ DO PROVOZU ... 51
Pokyny pro první uvedení do provozu ... 51
Záběh motoru ... 52
Naložení vozidla ... 53
NÁVOD K JÍZDĚ ... 55
Kontrola a ošetření před každým uvedením do provozu ... 55
Startování ... 56
Rozjezd ... 57
Řazení, jízda ... 58
Brzdění ... 60
Zastavení, parkování ... 61
Tankování paliva ... 63
SERVISNÍ PLÁN ... 65
Servisní plán ... 65
VYLADĚNÍ PODVOZKU ... 67
Nastavení předpětí pružiny pružné vzpěry 🔧 ... 67
Nastavení řadicí páky ... 68
SERVISNÍ PRÁCE NA PODVOZKU ... 69
Zdvihnutí motocyklu zvedacím zařízením vpředu ... 69
Sejmutí motocyklu ze zvedacího zařízení vpředu ... 70
Zdvihnutí motocyklu zvedacím zařízením vzadu ... 71
Sejmutí motocyklu ze zvedacího zařízení vzadu ... 71
Demontáž sedačky spolujezdce ... 72
Namontování sedačky spolujezdce ... 73
Demontáž sedačky ... 73
Montáž sedačky ... 74
Kontrola znečištění řetězu ... 75
Čištění řetězu ... 75
Kontrola napnutí řetězu ... 76
Nastavení napnutí řetězu ... 77
Kontrola řetězu, řetězového kola a pastorku ... 79
Demontáž bugspoileru ... 83
Montáž bugspoileru ... 84
BRZDY ... 85
Kontrola brzdových kotoučů ... 85
Kontrola hladiny brzdové kapaliny brzdy předního kola ... 86
Doplnění brzdové kapaliny u brzdy předního kola 🔧 ... 87
Kontrola brzdového obložení brzdy předního kola ... 88
Kontrola hladiny brzdové kapaliny u brzdy zadního kola ... 89
Doplnění brzdové kapaliny do brzdy zadního kola 🔧 ... 90
Kontrola mrtvého chodu nožní brzdy ... 91
Nastavení mrtvého chodu pedálu nožní brzdy 🔧 ... 92
Kontrola brzdového obložení zadní brzdy ... 93
KOLA, PNEUMATIKY ... 95
Demontáž předního kola 🔧 ... 95
Montáž předního kola 🔧 ... 95
Demontáž zadního kola 🔧 ... 97
Montáž zadního kola 🔧 ... 98
Kontrola gum tlumiče náboje zadního kola 🔧 ... 99
Kontrola stavu pneumatik ... 101
Kontrola tlaku vzduchu v pneumatikách ... 102
ELEKTRICKÁ SOUSTAVA ... 104
Demontáž baterie 🔧 ... 104
Montáž baterie 🔧 ... 105
Nabíjení baterie 🔧 ... 106
Výměna pojistek jednotlivých elektrických spotřebičů ... 109

Výměna žárovky světlometu ... 111
Výměna žárovky obrysového světla ... 113
Kontrola nastavení světlometu ... 117
Nastavení dosahu světla světlometu ... 118
CHLADICÍ SYSTÉM ... 121
Chladicí systém ... 121
Kontrola mrazuvzdornosti a hladiny chladicí kapaliny ... 122
Kontrola hladiny chladicí kapaliny ... 124
Vypuštění chladicí kapaliny 🔧 ... 126
Naplnění/odvzdušnění chladicího systému 🔧 ... 127
VYLADĚNÍ MOTORU ... 130
Kontrola vůle plynového bovdenu ... 130
Nastavení vůle plynového bovdenu 🔧 ... 131
Kontrola vůle páčky spojky ... 131
Nastavení vůle bovdenu spojky 🔧 ... 132
SERVISNÍ PRÁCE NA MOTORU ... 133
Kontrola hladiny motorového oleje ... 133
Výměna motorového oleje a olejového filtru, vyčištění olejového sítka 🔧 ... 133
Doplnění motorového oleje ... 136
MYTÍ, OŠETŘOVÁNÍ ... 138
Mytí motocyklu ... 138
Kontrola a ošetření pro zimní provoz ... 140
ULOŽENÍ ... 141
Uložení ... 141
Uvedení do provozu po uložení ... 142
VYHLEDÁVÁNÍ ZÁVAD ... 143
TECHNICKÉ ÚDAJE - MOTOR ... 146
125 Duke ... 146
200 Duke ... 147
Plnicí množství - motorový olej ... 149
Plnicí množství - chladicí kapalina ... 149
UTAHOVACÍ MOMENTY U MOTORU ... 150
TECHNICKÉ ÚDAJE - PODVOZEK ... 153
Osazení žárovkami ... 154
Pneumatiky ... 155
Plnicí množství - palivo ... 155
TECHNICKÉ ÚDAJE - VIDLICE ... 156
TECHNICKÉ ÚDAJE - PRUŽNÁ VZPĚRA ... 157
UTAHOVACÍ MOMENTY U PODVOZKU ... 158
PROVOZNÍ LÁTKY ... 162
POMOCNÉ PROSTŘEDKY ... 165
NORMY ... 167
REJSTŘÍK ... 168

Použité symboly

Dále je vysvětleno použití určitých symbolů.

✓	Označuje očekávanou reakci (např. pracovního postupu nebo funkce).
✗	Označuje neočekávanou reakci (např. pracovního postupu nebo funkce).
🔧	Všechny práce, které jsou označeny tímto symbolem, vyžadují odborné znalosti a technické chápání. V zájmu vlastní bezpečnosti nechte tyto práce provést autorizovaným servisem KTM! Údržbu Vašeho motocyklu tam optimálně provedou speciálně vyškolení odborníci pomocí nezbytných speciálních nástrojů.
☛	Označuje odkaz na stránku (na uvedené straně si můžete přečíst více informací).

Použité formátování

Dále je vysvětleno použité formátování písma.

Vlastní název	Označuje vlastní název.
Název®	Označuje ochranný název.
Značka™	Označuje obchodní značku.

Definice použití

Sportovní motocykly KTM jsou navrženy a konstruovány tak, že odolávají běžnému namáhání v silničním provozu, ale ne pro použití na závodních dráhách a mimo asfaltové vozovky.

Informace

Pro veřejný provoz na silnici je motocykl schválen jen v homologované verzi.

Servis

Předpokladem pro bezchybný provoz a pro předcházení předčasného opotřebení je dodržování servisu, péče a seřizování motoru a podvozku tak, jak je uvedeno v návodu k obsluze. Nesprávné nastavení podvozku může způsobit poškození nebo zlomení součástí podvozku.
Použití motocyklů v extrémních podmínkách, např. na silně bahnité a mokré vozovce může vést k nadprůměrnému opotřebení součástí, jako např. hnacího ústrojí nebo brzd. Může to mít za následek servis resp. výměnu opotřebitelných součástí ještě před dosažením hranice jejich opotřebení podle servisního plánu.
Bezpodmínečně dodržujte předepsané doby záběhu a servisní intervaly. Jejich přesné dodržování výrazně přispívá k prodloužení životnosti Vašeho motocyklu.

Záruka

Práce předepsané v servisním plánu musí provádět výhradně autorizovaný servis KTM a musí je potvrdit jak v servisní knížce, tak na KTM dealer.net, jinak zaniká jakýkoliv nárok na záruku. Při škodách a následných škodách, které byly způsobeny manipulací a/nebo přestavbami na vozidle, nemůže být poskytnuto žádné záruční plnění.

Provozní prostředky

Palivo, mazací prostředky resp. provozní prostředky je nutno používat dle specifikace, která je uvedena v návodu k obsluze.

Náhradní díly, příslušenství

Pro svoji vlastní bezpečnost používejte jen náhradní díly a příslušenství, které schválila a/nebo doporučila firma KTM, a nechte si je namontovat v autorizovaném servisu KTM. Za jiné výrobky a následně vzniklé škody firma KTM neručí.
Některé náhradní díly a příslušenství je u příslušných popisů uvedeno v závorkách. Váš obchodník KTM Vám rád poradí.

Aktuální **KTM PowerParts** pro své vozidlo naleznete na webových stránkách KTM.
Mezinárodní webové stránky KTM: http://www.ktm.com

Pravidla při práci

Pro některé práce jsou zapotřebí speciální nástroje. Nejsou součástí vozidla, lze je ale objednat pod číslem uvedeným v závorkách.
Příkl.: Stahovák setrvačníku (90129009000)
Součásti, které nelze znovu použít (např. samopojistné šrouby a matice, těsnění, těsnicí kroužky, O-kroužky, závlačky, pojistné podložky) je nutno při montáži nahradit novými součástmi.
Pokud se u šroubových spojení použije prostředek k zajištění šroubů (např. **Loctite®**) je nutno dodržovat specifické pokyny výrobce k jejich použití.
Součásti, které se mají po demontáži znovu použít, je nutno vyčistit a zkontrolovat, zda nejsou poškozené resp. opotřebované. Poškozené resp. opotřebované součásti vyměňte.
Po skončení opravy resp. údržby je nutno se ujistit o provozní bezpečnosti vozidla.

Přeprava

Upozornění

Nebezpečí poškození Odstavené vozidlo může odjet resp. se může převrátit.

– Vozidlo odstavujte vždy na pevném a rovném podkladě.

Upozornění

Nebezpečí požáru Některé součásti vozidla jsou při provozu vozidla velice horké.

– Vozidlo neodstavujte na místech, kde se nacházejí snadno hořlavé a/nebo vznětlivé látky. Na zahřáté vozidlo nepokládejte žádné předměty. Vozidlo nechte vždy nejprve vychladnout.

– Vypněte motor a vytáhněte klíček zapalování.
– Zajistěte motocykl upínacími pásy nebo jiným vhodným upínacím prostředkem proti převrhnutí a sklouznutí.

Životní prostředí

Odpovědné zacházení s motocyklem zajistí, aby k problémům nebo konfliktům nedocházelo. Pro zajištění budoucí jízdy na motocyklu se ujistěte, zda používáte motocykl legálně, chovejte se uvědoměle k životnímu prostředí a respektujte práva ostatních lidí.

Upozornění/Výstražná upozornění

Bezpodmínečně dbejte uvedených upozornění/výstražných upozornění.

Informace

Na vozidle jsou umístěny různé nálepky s upozorněním/ výstražným upozorněním. Žádnou nálepku s upozorněním/výstražným upozorněním neodstraňujte. Pokud by některá chyběla, nemuseli byste Vy nebo někdo jiný poznat nebezpečí a v důsledku toho by mohlo dojít ke zranění.

Stupně nebezpečí

Nebezpečí
Upozornění na nebezpečí, které má za následek jistou smrt nebo těžká zranění s trvalými následky, pokud nebudou provedena příslušná preventivní opatření.

Výstraha
Upozornění na nebezpečí, které má pravděpodobně za následek smrt nebo těžká zranění, pokud nebudou provedena příslušná preventivní opatření.

Pozor
Upozornění na nebezpečí, které může mít za následek lehká zranění, pokud nebudou provedena příslušná preventivní opatření.

Upozornění
Upozornění na nebezpečí, které má za následek značné hmotné škody nebo poškození stroje, pokud nebudou provedena příslušná preventivní opatření.

Výstraha
Upozornění na nebezpečí, které má za následek poškození životního prostředí, pokud nebudou provedena příslušná preventivní opatření.

Návod k obsluze

– Před první jízdou si nezbytně důkladně a úplně přečtěte návod k obsluze. Obsahuje mnoho informací a tipů, které Vám usnadní ovládání a manipulaci vašeho motocyklu. Jen tak zjistíte, jak nejlépe motocykl sladit se svými potřebami, a jak se můžete chránit před úrazem. Návod k obsluze kromě toho obsahuje důležité informace o údržbě motocyklu.
– Návod k obsluze je důležitá součást motocyklu a musí být při dalším prodeji předán novému vlastníkovi.

Pohled na vozidlo zepředu zleva (symbolické znázornění)

1	Sdružený přístroj na palubní desce
2	Zpětné zrcátko
3	Páčka spojky (☛ str. 18)
4	Sedačka
5	Sedačka spolujezdce
6	Zámek sedačky (☛ str. 47)
7	Držadla (☛ str. 48)
8	Číslo motoru (☛ str. 16)
9	Boční stojan (☛ str. 50)
10	Řadicí páka (☛ str. 49)

Pohled na vozidlo zezadu zprava (symbolické znázornění)

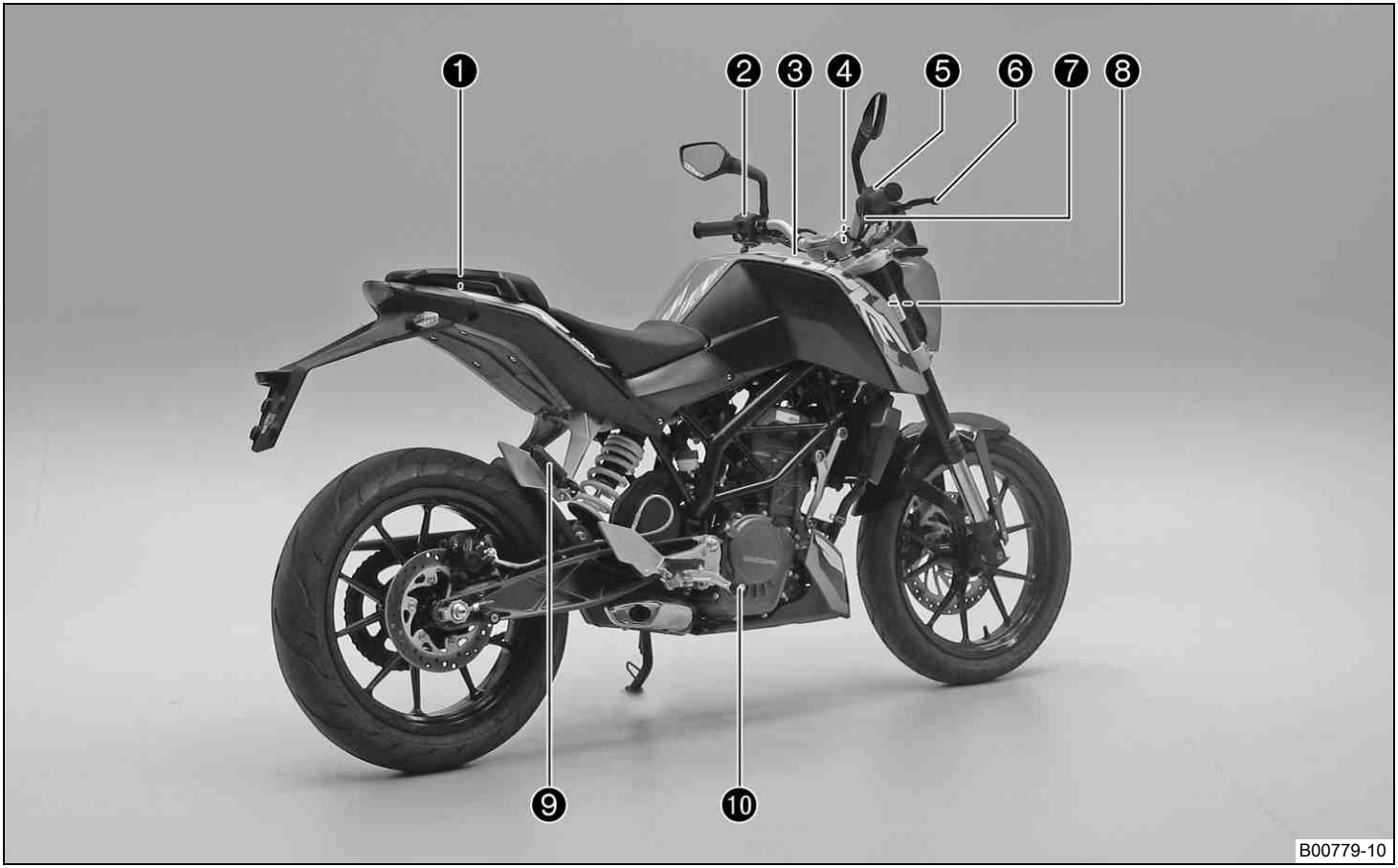

1	Palubní nářadí (☛ str. 47)
2	Přepínač světel (☛ str. 19)
2	Tlačítko světelné houkačky (☛ str. 20)
2	Přepínač blinkrů (☛ str. 20)
2	Tlačítko houkačky (☛ str. 21)
3	Uzávěr nádrže
4	Zámek zapalování/řízení (☛ str. 22)
5	Nouzový vypínač (☛ str. 21)
6	Páčka ruční brzdy (☛ str. 18)
7	Tlačítko E-startéru (☛ str. 22)
8	Číslo podvozku/typový štítek (☛ str. 16)
9	Stupačky spolujezdce (☛ str. 48)
10	Nožní brzda (☛ str. 50)

Číslo podvozku/typový štítek

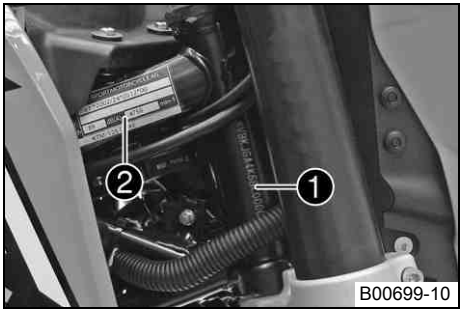

B00699-10

Číslo podvozku ❶ je vyraženo na hlavě řízení vpravo.
Typový štítek ❷ se nachází na rámu vpravo za hlavou řízení.

Číslo motoru

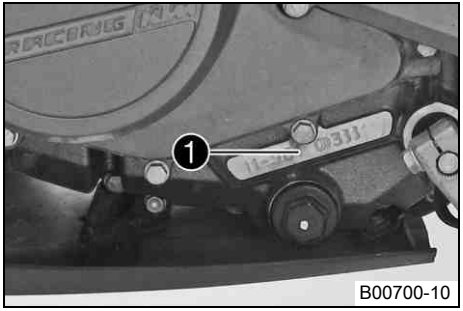

B00700-10

Číslo motoru ❶ je vyraženo na levé straně motoru pod pastorkem řetězu.

Číslo klíčků

Číslo klíčků ❶ je uvedeno na **KEYCODECARD**.

Informace

K objednání náhradních klíčků potřebujete jejich číslo. **KEYCODECARD** uchovávejte na bezpečném místě.

Páčka spojky

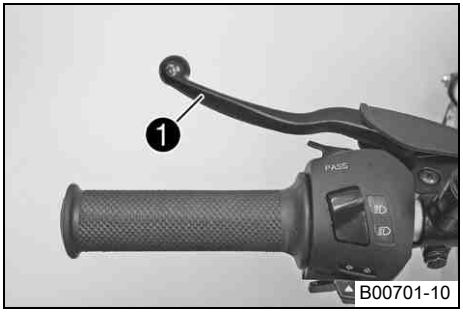

Páčka spojky ❶ je umístěna na řídítkách vlevo.

Páčka ruční brzdy

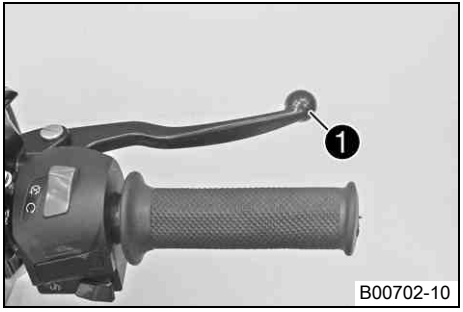

Páčka ruční brzdy ❶ je umístěna na řídítkách vpravo.
Pákou ruční brzdy se ovládá brzda předního kola.

Otočná rukojeť plynu

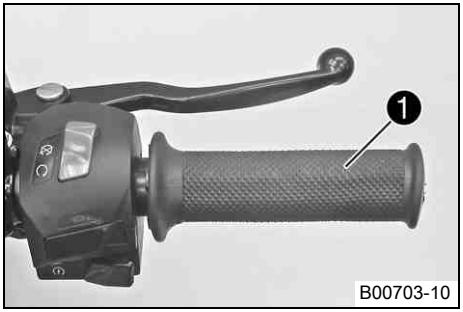

Otočná rukojeť plynu ❶ je umístěná na řídítkách vpravo.

Přepínač světel

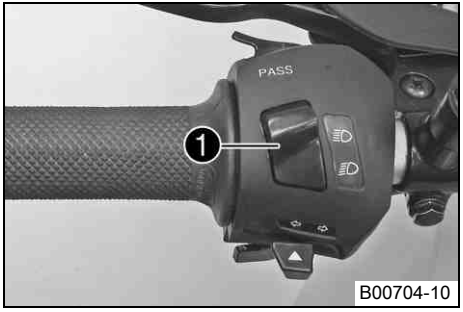

Přepínač světel ❶ je umístěn na řídítkách vlevo.

Možné stavy

	Potkávací světlo zapnuté – Přepínač světel je vychýlený dolů. V této poloze je zapnuté potkávací a zadní světlo.
	Dálkové světlo zapnuté – Přepínač světel je vychýlený nahoru. V této poloze je zapnuté dálkové a zadní světlo.

Tlačítko světelné houkačky

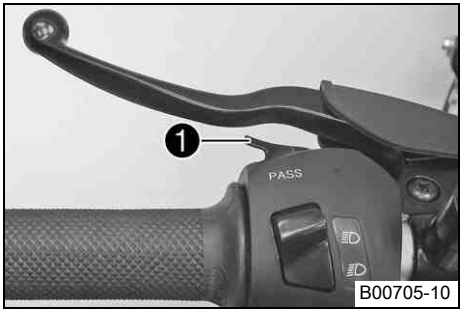

B00705-10

Tlačítko světelné houkačky ❶ je umístěno na řídítkách vlevo.

Možné stavy

- Tlačítko světelné houkačky v základní poloze
- Tlačítko světelné houkačky stisknuté – V této poloze je světelná houkačka zapnutá (dálkové světlo).

Přepínač blinkrů

B00706-10

Přepínač blinkrů ❶ je umístěn na řídítkách vlevo.

Možné stavy

	Blinkr vypnutý
⇦	Blinkr vlevo zapnutý – Přepínač blinkrů stisknutý doleva. Přepínač blinkrů se po stisknutí vrátí zpět do střední polohy.
⇨	Blinkr vpravo zapnutý – Přepínač blinkrů stisknutý doprava. Přepínač blinkrů se po stisknutí vrátí zpět do střední polohy.

Pro vypnutí blinkru stiskněte přepínač blinkrů k tělesu přepínače.

Tlačítko houkačky

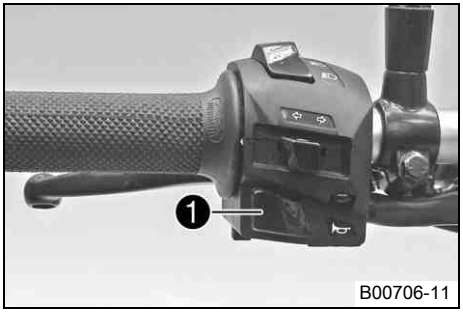

Tlačítko houkačky ❶ je umístěno na řídítkách vlevo.

Možné stavy

- Tlačítko houkačky ☜ v základní poloze
- Tlačítko houkačky ☜ stisknuté – Houkačka je v této poloze zapnutá.

Nouzový vypínač

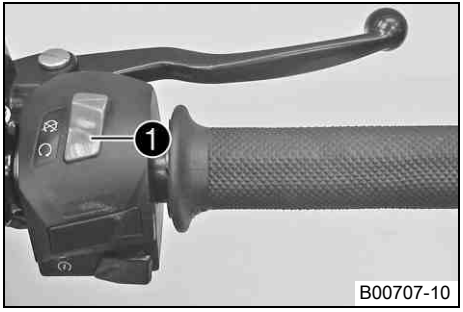

Nouzový vypínač ❶ je umístěný na řídítkách vpravo.

Možné stavy

	Nouzový vypínač vypnutý – V této poloze je zapalovací okruh přerušený, běžící motor zhasne, motor nelze nastartovat.
	Nouzový vypínač zapnutý – Pro provoz je nutná tato poloha, zapalovací okruh je uzavřený.

Tlačítko E-startéru

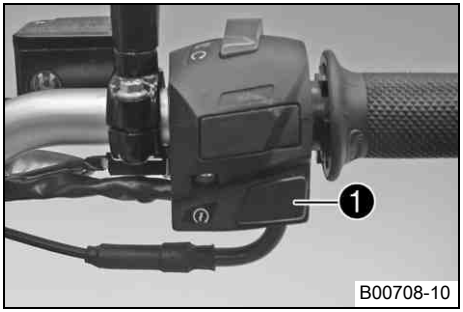

Tlačítko E-startéru ❶ je umístěno na řídítkách vpravo.

Možné stavy

- Tlačítko E-startéru v základní poloze
- Tlačítko E-startéru stisknuté – V této poloze je E-startér zapnutý.

Zámek zapalování/řízení

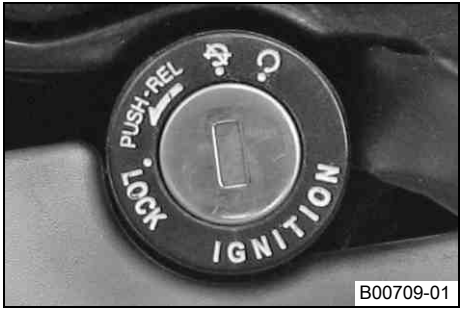

Zámek zapalování/řízení se nachází před horním můstkem vidlice.

Možné stavy

	Zapalování vyp **OFF** – V této poloze je zapalovací obvod přerušený, běžící motor se vypne, stojící motor nenaskočí. Klíč zapalování lze vytáhnout.
	Zapalování zapnuté **ON** – V této poloze je zapalovací obvod uzavřený, motor lze nastartovat.
LOCK	Řízení je zablokované – V této poloze je okruh zapalování přerušený a řízení je zablokované. Klíč zapalování lze vytáhnout.

Sdružený přístroj na palubní desce - přehled

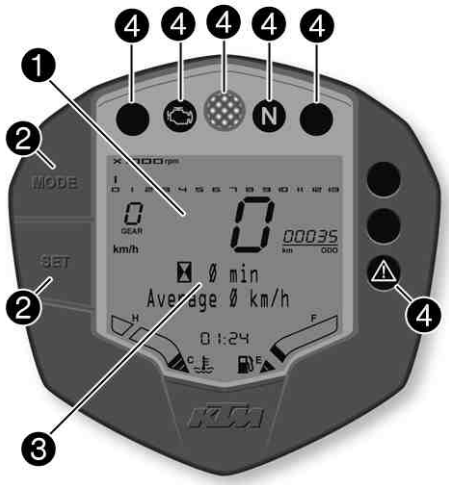

401289-10

1	Sdružený přístroj na palubní desce - displej (☛ str. 27)
2	Sdružený přístroj na palubní desce - funkční tlačítka (☛ str. 25)
3	Sdružený přístroj na palubní desce - infodisplej (☛ str. 31)
4	Sdružený přístroj na palubní desce - kontrolky (☛ str. 26)

Sdružený přístroj na palubní desce - aktivace a test

401290-01

Aktivace

Sdružený přístroj na palubní desce se aktivuje, když se zapne zapalování.

Test

Segmenty otáčkoměru a ukazatel rychlostního stupně se postupně rozsvěcí a zase zhasínají.
Ukazatel rychlosti počítá od 0 do 199 a zase zpět.
Ostatní segmenty displeje kromě infodispleje se krátce rozsvítí.
Na infodispleji se zobrazí nápis READY TO RACE >>.
Potom se zobrazí posledně zvolený režim.

Sdružený přístroj na palubní desce - funkční tlačítka

401289-12

Tlačítkem **MODE** ❶ se mění režim zobrazení.
Možnými režimy zobrazení jsou celková ujetá vzdálenost (**ODO**), ujetá vzdálenost 1 (**TRIP 1**) a ujetá vzdálenost 2 (**TRIP 2**).
Delším stisknutím tlačítka **SET** ❷ se ujetá vzdálenost 1 (**TRIP 1**) a ujetá vzdálenost 2 (**TRIP 2**) nastaví na **0.0** a krátkým stisknutím tlačítka **SET** ❷ se v infodispleji přejde do dalšího režimu zobrazení.

Sdružený přístroj na palubní desce - kontrolky

401290-01

Možné stavy

	Kontrolka blinkrů bliká zeleně v rytmu blikání – Blinkr je zapnutý.
	Výstražná kontrolka diagnostiky motoru (MIL) svítí červeně – OBD (On-Board-Diagnose) rozpoznala závažnou chybu emisí nebo bezpečnosti.
	Indikátor řazení svítí/bliká červeně – Jsou dosaženy nastavené otáčky pro řazení.
N	Kontrolka volnoběhu svítí zeleně – Převodovka je zařazená na volnoběh.
	Kontrolka dálkového světla svítí modře – Dálkové světlo je zapnuté.
	Kontrolka imobilizéru svítí/bliká červeně – Stavové nebo chybové hlášení imobilizéru/zařízení alarmu. (DOPLŇKOVÉ VYBAVENÍ)
	Všeobecná výstražná kontrolka svítí žlutě – Bylo rozpoznáno upozornění/výstražné upozornění pro provozní bezpečnost. Toto upozornění se navíc zobrazí na infodispleji.

Sdružený přístroj na palubní desce - displej

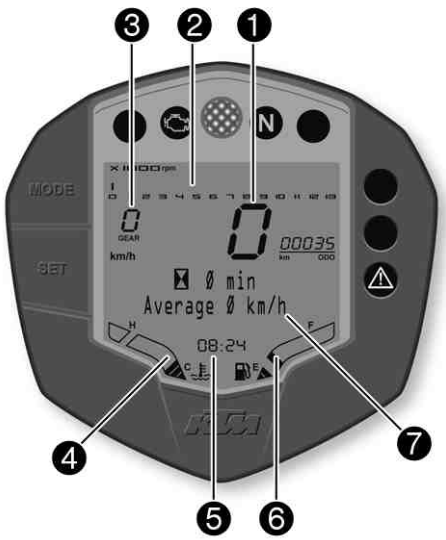

Rychlost ❶ je zobrazena v kilometrech za hodinu **km/h** resp. v mílích za hodinu **mph**.
Otáčkoměr ❷ zobrazuje otáčky motoru v otáčkách za minutu.
Ukazatel rychlostního stupně ❸ zobrazuje rychlostní stupeň, který je zařazený v převodovce.
Teplota chladicí kapaliny se zobrazuje v oblasti ❹.
Čas se zobrazuje v oblasti ❺.
Hladina paliva v palivové nádrži se zobrazuje v oblasti ❻.
Infodisplej ❼ zobrazuje doplňkové informace.

Informace

Čas se musí nastavit po odpojení baterie resp. demontáži pojistky.

Intenzita zobrazení LED závisí na okolním světle.

Sdružený přístroj na palubní desce - ukazatel hladiny paliva v palivové nádrži

401292-01

Ukazatel hladiny paliva na displeji sestává z 9 dílků. Čím více dílků svítí, tím je v palivové nádrži více paliva.

Sdružený přístroj na palubní desce - ukazatel TRIP F

401293-01

Pokud hladina paliva dosáhne značku rezervy, změní se režim zobrazení automaticky na **TRIP F** a začne počítat od **0.0**, nezávisle na tom, jaký režim zobrazení byl předtím aktivován.

Informace

Současně s režimem zobrazení **TRIP F** se rozsvítí všeobecná výstražná kontrolka ⚠ a na infodispleji se zobrazí výstražné upozornění **Low Fuel Level**.

Sdružený přístroj na palubní desce - ukazatel teploty chladicí kapaliny

401292-01

Ukazatel teploty na displeji sestává z 13 dílků. Čím více dílků svítí, tím je chladicí kapalina více zahřátá. Při rozsvícení všech dílů se na infodispleji navíc zobrazí výstražné upozornění **High Coolant Temperature**.

Možné stavy

- Studený motor – Svítí až tři dílky.
- Motor zahřátý na provozní teplotu – Svítí až čtyři až deset dílků.
- Motor horký – Svítí jedenáct až třináct dílků.

Sdružený přístroj na palubní desce - infodisplej

401291-10

Na infodispleji ❶ se zobrazují různá výstražná upozornění.
Pokud se rozsvítí všeobecná výstražná kontrolka ⚠, zobrazí se na infodispleji příslušné výstražné upozornění.

Sdružený přístroj na palubní desce - výstražná upozornění

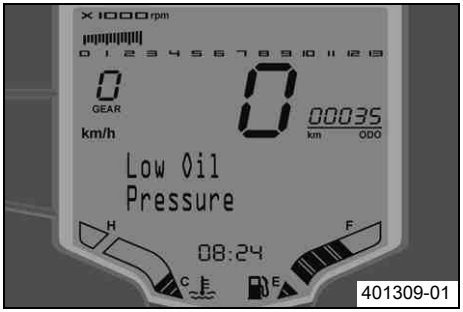

Low Oil Pressure se na infodispleji zobrazí tehdy, je-li příliš malý tlak oleje.

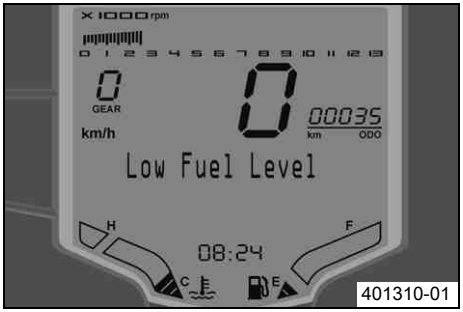

Low Fuel Level se na infodispleji zobrazí tehdy, dosáhne-li hladina paliva značku rezervy.

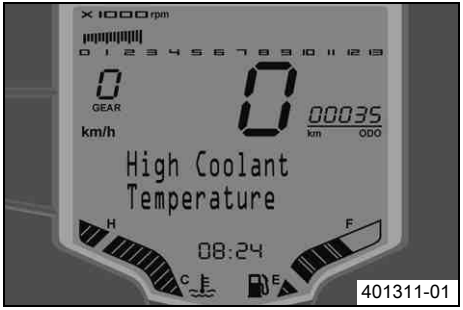

401311-01

High Coolant Temperature se na infodispleji zobrazí tehdy, když teplota chladicí kapaliny stoupne nad zadanou hodnotu.

Teplota chladicí kapaliny	125 °C

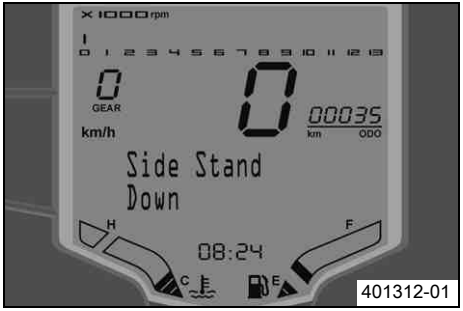

401312-01

Side Stand Down se na infodispleji zobrazí tehdy, je-li vyklopený boční stojan.

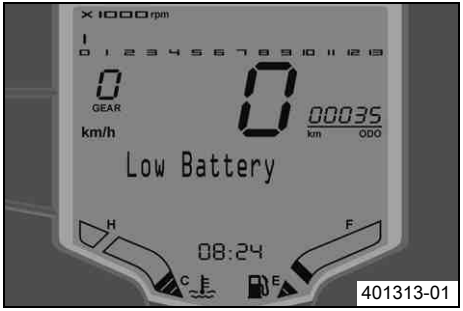

401313-01

Low Battery se na infodispleji zobrazí tehdy, když napětí baterie poklesne pod zadanou hodnotu.

Napětí baterie	10,80 V

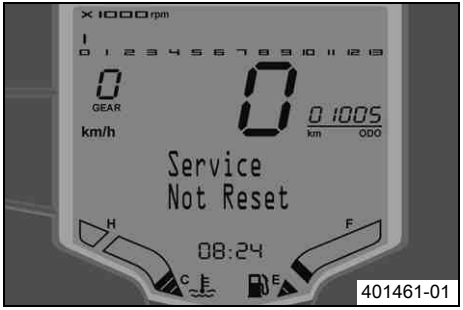

401461-01

Service Not Reset se na infodispleji zobrazí na 10 sekund tehdy, je-li zapnuté zapalování a byla překročena ujetá vzdálenost, po které měl být proveden servis nebo po provedení servisu nebyl vynulován ukazatel servisního intervalu.

Menu doba jízdy/průměrná rychlost

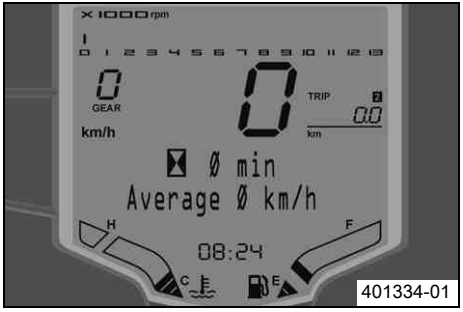

401334-01

Podmínka

Alternativa 1

- Zapalování je zapnuté.
- Motocykl stojí.

Alternativa 2

- Zapalování je zapnuté.
- Motocykl jede.

– Tlačítko **SET** krátce stiskněte tolikrát, až se na infodispleji zobrazí požadovaný ukazatel.

V tomto menu se zobrazuje doba jízdy a průměrná rychlost.

Informace

Pokud se zapalování vypne na dobu delší než 60 minut, ukazatel se nastaví zase na 0.

Krátce stiskněte tlačítko **SET**.	další režim zobrazení na infodispleji

Menu průměrná rychlost/průměrná spotřeba 1

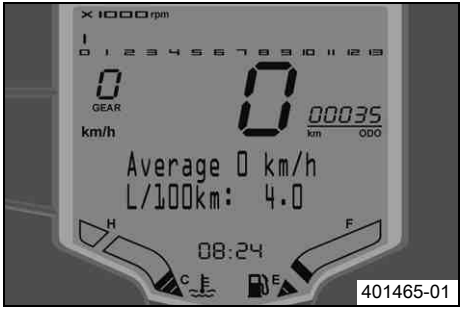

Podmínka

Alternativa 1

- Zapalování je zapnuté.
- Motocykl stojí.

Alternativa 2

- Zapalování je zapnuté.
- Motocykl jede.

– Tlačítko **SET** krátce stiskněte tolikrát, až se na infodispleji zobrazí požadovaný ukazatel.

V tomto menu se zobrazí průměrná rychlost a průměrná spotřeba 1 v l/100 km (nebo l/100 mil).

Informace

Průměrná spotřeba 1 se zobrazí po zapnutí zapalování až po zhruba 100 metrech. Pokud se zapalování vypne na dobu delší než 60 minut, ukazatel průměrné rychlosti a průměrné spotřeby 1 se nastaví zase na 0.

Krátce stiskněte tlačítko **SET**.	další režim zobrazení na infodispleji

Menu průměrná spotřeba 1/průměrná spotřeba 2

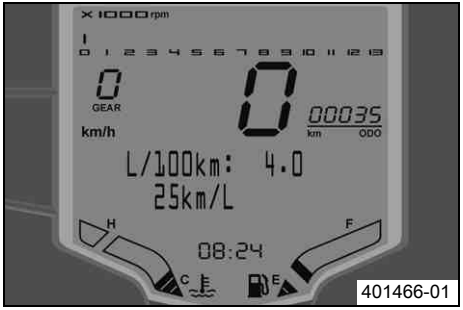

Podmínka

Alternativa 1

- Zapalování je zapnuté.
- Motocykl stojí.

Alternativa 2

- Zapalování je zapnuté.
- Motocykl jede.

– Tlačítko **SET** krátce stiskněte tolikrát, až se na infodispleji zobrazí požadovaný ukazatel.

V tomto menu se zobrazí průměrná spotřeba 1 v l/100 km (nebo l/100 mil) a průměrná spotřeba 2 v km/l (nebo mílích/l).

Informace

Průměrná spotřeba 1 a 2 se zobrazí po zapnutí zapalování až po zhruba 100 metrech.

Pokud se zapalování vypne na dobu delší než 60 minut, ukazatel průměrné spotřeby 1 a 2 se nastaví zase na 0.

Krátce stiskněte tlačítko **SET**.	další režim zobrazení na infodispleji

Menu průměrná průměrná spotřeba 2/servis

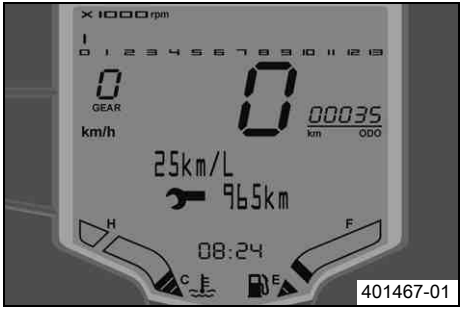

Podmínka

Alternativa 1

- Zapalování je zapnuté.
- Motocykl stojí.

Alternativa 2

- Zapalování je zapnuté.
- Motocykl jede.

– Tlačítko **SET** krátce stiskněte tolikrát, až se na infodispleji zobrazí požadovaný ukazatel.

V tomto menu se zobrazí průměrná spotřeba 2 v km/l (nebo mílích/l) a vzdálenost k dalšímu servisu.

Informace

Průměrná spotřeba 2 se zobrazí po zapnutí zapalování až po zhruba 100 metrech. Pokud se zapalování vypne na dobu delší než 60 minut, ukazatel průměrné spotřeby 2 se nastaví zase na 0.

Krátce stiskněte tlačítko **SET**.	další režim zobrazení na infodispleji

Menu servis/dojezd

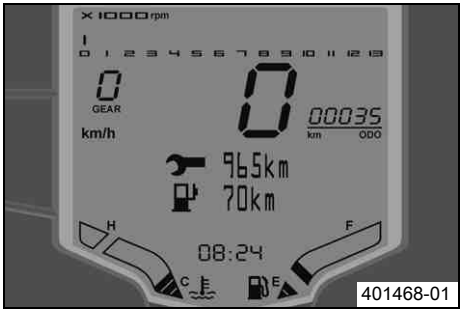

Podmínka

Alternativa 1

- Zapalování je zapnuté.
- Motocykl stojí.

Alternativa 2

- Zapalování je zapnuté.
- Motocykl jede.

– Tlačítko **SET** krátce stiskněte tolikrát, až se na infodispleji zobrazí požadovaný ukazatel.

V tomto menu se zobrazí vzdálenost k dalšímu servisu a dojezd.

Informace

Dojezd je závislý na průměrné spotřebě a množství paliva v palivové nádrži.
Dojezd se zobrazí po zapnutí zapalování až po zhruba 100 metrech.
Pokud se zapalování vypne na dobu delší než 60 minut, ukazatel dojezdu a doby jízdy se nastaví zase na 0.

Krátce stiskněte tlačítko **SET**.	další režim zobrazení na infodispleji

Menu dojezd/doba jízdy

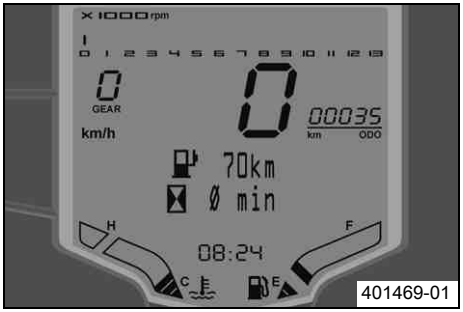

Podmínka

Alternativa 1

- Zapalování je zapnuté.
- Motocykl stojí.

Alternativa 2

- Zapalování je zapnuté.
- Motocykl jede.

– Tlačítko **SET** krátce stiskněte tolikrát, až se na infodispleji zobrazí požadovaný ukazatel.

V tomto menu se zobrazí dojezd a doba jízdy.

Informace

Dojezd je závislý na průměrné spotřebě a množství paliva v palivové nádrži.
Dojezd se zobrazí po zapnutí zapalování až po zhruba 100 metrech.
Pokud se zapalování vypne na dobu delší než 60 minut, ukazatel dojezdu a doby jízdy se nastaví zase na 0.

Krátce stiskněte tlačítko **SET**.	další režim zobrazení na infodispleji

Menu celková vzdálenost ODO

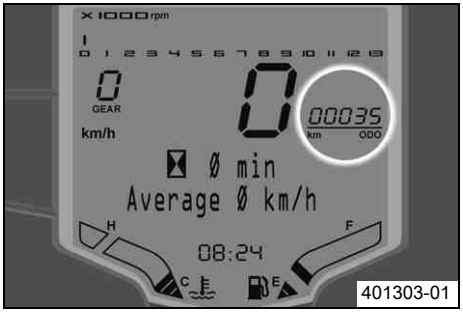

401303-01

Podmínka

Alternativa 1

- Zapalování je zapnuté.
- Motocykl stojí.

Alternativa 2

- Zapalování je zapnuté.
- Motocykl jede.

– Tlačítko **MODE** krátce stiskněte tolikrát, až se na displeji zobrazí ukazatel **ODO**.

ODO zobrazuje celkově ujetou trasu.

Informace

Tato hodnota zůstává zachována, i když se odpojí baterie a/nebo přepálí pojistka.

Stiskněte tlačítko **MODE**.	Další režim zobrazení na displeji

Menu ujetá vzdálenost 1 TRIP 1

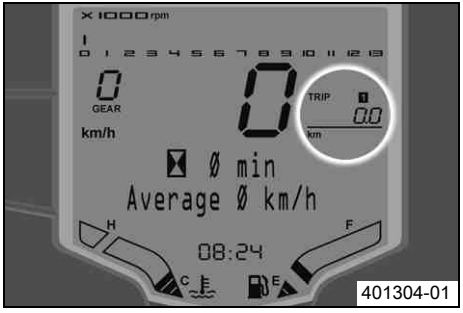

401304-01

Podmínka

Alternativa 1

- Zapalování je zapnuté.
- Motocykl stojí.

Alternativa 2

- Zapalování je zapnuté.
- Motocykl jede.

– Tlačítko **MODE** krátce stiskněte tolikrát, až se na displeji zobrazí ukazatel **TRIP 1**.

TRIP 1 zobrazuje ujetou vzdálenost od posledního vynulování. Například vzdálenost od jednoho tankování k druhému. TRIP 1 běží stále a počítá do 999.9.

Stiskněte tlačítko SET na 5 - 10 sekund.	Ukazatel TRIP 1 se vynuluje
Stiskněte tlačítko MODE.	Další režim zobrazení na displeji

Menu ujetá vzdálenost 2 TRIP 2

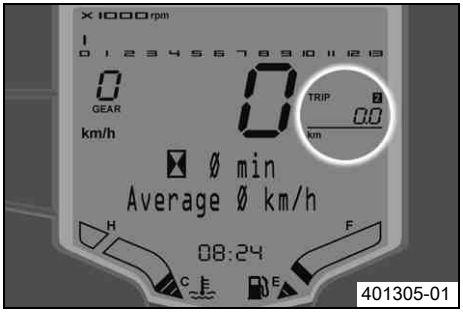

Podmínka

Alternativa 1

- Zapalování je zapnuté.
- Motocykl stojí.

Alternativa 2

- Zapalování je zapnuté.
- Motocykl jede.

– Tlačítko MODE krátce stiskněte tolikrát, až se na displeji zobrazí ukazatel TRIP 2.

TRIP 2 zobrazuje ujetou trasu od posledního vynulování. Například vzdálenost od jednoho tankování k druhému. TRIP 2 běží stále a počítá do 999.9.

Stiskněte tlačítko SET na 5 - 10 sekund.	Ukazatel TRIP 2 se vynuluje
Stiskněte tlačítko MODE.	Další režim zobrazení na displeji

Nastavení kilometrů nebo mílí

Informace
Proveďte nastavení uživatelské země.

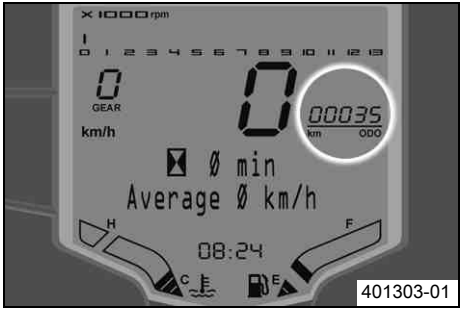

Podmínka
Zapalování je zapnuté.
Motocykl stojí.

– Tlačítko **MODE** krátce stiskněte tolikrát, až se na displeji zobrazí ukazatel **ODO**.
– Stiskněte tlačítko **MODE** na 5 - 10 sekund.
  ✓ Ukazatel se změní z **km/h** na **mph** nebo z **mph** na **km/h**.

Nastavení času

Podmínka
Zapalování je zapnuté.
Motocykl stojí.

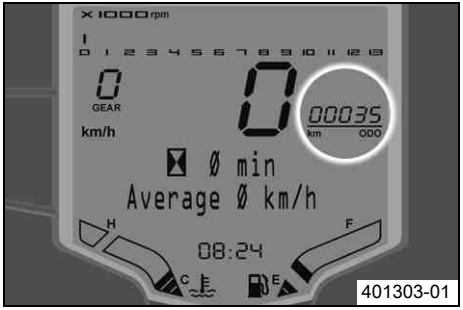

401303-01

– Tlačítko **MODE** krátce stiskněte tolikrát, až se na displeji zobrazí ukazatel **ODO**.
– Stiskněte tlačítko **MODE** a tlačítko **SET** na 5 - 10 sekund.
  ✔ Čas začne blikat.
– Tlačítkem **MODE** nastavte ukazatel hodin.
– Tlačítkem **SET** nastavte ukazatel minut.
– Stiskněte tlačítko **MODE** a tlačítko **SET** na 5 - 10 sekund.
  ✔ Čas je nastavený.

Nastavení otáček pro řazení RPM 1

Podmínka
Zapalování je zapnuté.
Motocykl stojí.

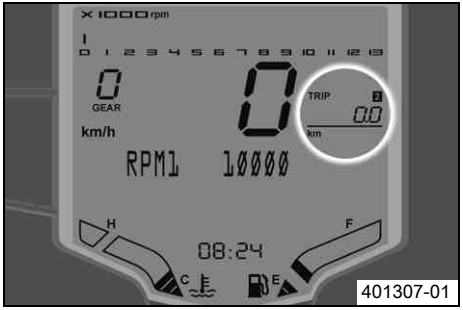

401307-01

– Tlačítko **MODE** krátce stiskněte tolikrát, až se na displeji zobrazí ukazatel **TRIP 2**.
– Stiskněte tlačítko **MODE** na 5 - 10 sekund.
  ✔ Zobrazí se ukazatel **RPM 1**.

Informace
Otáčky lze nastavit v krocích po 50.
RPM 1 jsou otáčky, od kterých se spustí a bliká indikátor řazení.

– Tlačítkem **MODE** a tlačítkem **SET** nastavte otáčky.

Informace
Tlačítko **MODE** zvyšuje hodnotu.
Tlačítko **SET** snižuje hodnotu.

– Po dobu cca 15 sekund neaktivujte žádné z těchto tlačítek.

✓ Ukazatel **RPM 1** zhasne a nastavené otáčky jsou uložené v paměti.

Informace
Ve stavu při dodávce jsou otáčky **RPM 1** nastavené na 10000.

Nastavení otáček pro řazení RPM 2

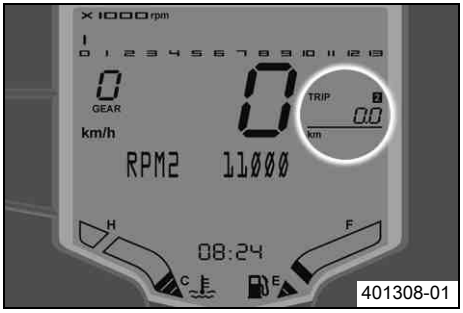

Podmínka
Zapalování je zapnuté.
Motocykl stojí.

– Tlačítko **MODE** krátce stiskněte tolikrát, až se na displeji zobrazí ukazatel **TRIP 2**.

– Stiskněte tlačítko **SET** na 5 - 10 sekund.

✓ Zobrazí se ukazatel **RPM 2**.

Informace
Otáčky lze nastavit v krocích po 50.
RPM 2 jsou otáčky, od kterých trvale svítí indikátor řazení.
Otáčky **RPM 2** musí být vždy vyšší než otáčky **RPM 1**.

– Tlačítkem **MODE** a tlačítkem **SET** nastavte otáčky.

Informace
Tlačítko **MODE** zvyšuje hodnotu.
Tlačítko **SET** snižuje hodnotu.

– Po dobu cca 15 sekund neaktivujte žádné z těchto tlačítek.

✓ Ukazatel **RPM 2** zhasne a nastavené otáčky jsou uložené v paměti.

Informace

Ve stavu při dodávce jsou otáčky **RPM 2** nastavené na 11000.

Otevření uzávěru nádrže

Nebezpečí

Nebezpečí požáru Palivo je snadno vznětlivé.

- Nedoplňujte palivo do vozidla v blízkosti otevřeného ohně resp. hořících cigaret a vždy vypněte motor. Dbejte na to, aby se palivo nerozlilo, zejména na horké součásti vozidla. Rozlité palivo ihned utřete.
- Palivo, které je v nádrži se při zahřátí rozpíná a při přeplnění může vytékat. Dodržujte údaje pro doplňování paliva.

Výstraha

Nebezpečí otravy Palivo je jedovaté a zdraví škodlivé.

- Dbejte na to, aby palivo nepřišlo do styku s kůži, očima nebo oděvem. Nenadýchejte se palivových výparů. Při zasažení očí ihned vypláchněte vodou a vyhledejte lékaře. Zasažená místa na pokožce ihned očistěte vodou a mýdlem. Pokud došlo k polknutí paliva, ihned vyhledejte lékaře. Oděv potřísněný palivem si vyměňte. Palivo náležitě skladujte ve vhodném kanystru a uchovávejte z dosahu dětí.

Výstraha

Ohrožení životního prostředí Nesprávné zacházení s palivem ohrožuje životní prostředí.

- Palivo nesmí proniknout do podzemních vod, do půdy nebo do kanalizace.

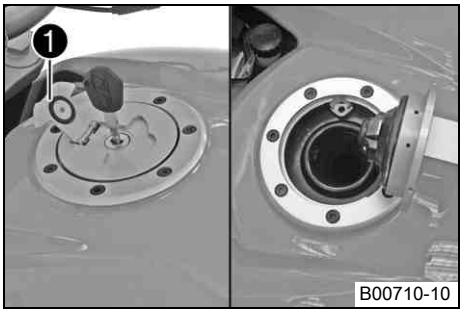

– Odklopte kryt ❶ na uzávěru nádrže a do zámku vstrčte klíček zapalování.

Upozornění

Nebezpečí poškození Zlomení klíčku zapalování.

– Zatlačte na uzávěr nádrže, aby se odlehčil klíček zapalování. Poškozené klíčky zapalování se musí vyměnit.

– Otočte klíčkem zapalování o 90° ve směru hodinových ručiček.
– Odklopte uzávěr nádrže nahoru.
– Vytáhněte klíč zapalování.

Zavření uzávěru palivové nádrže

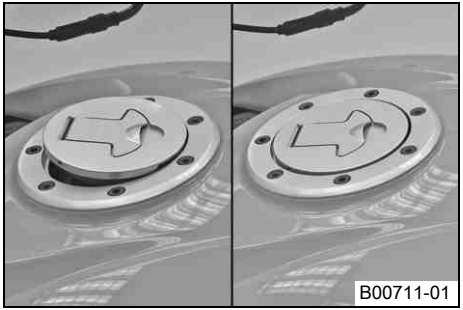

Výstraha

Nebezpečí požáru Palivo je lehce vznětlivé, jedovaté a zdraví škodlivé.

– Po zavření palivové nádrže zkontrolujte uzávěr, zda je správně zajištěný. Oděv potřísněný palivem si vyměňte. Zasažená místa na pokožce ihned očistěte vodou a mýdlem.

– Přiklopte uzávěr nádrže.
– Uzávěr nádrže zatlačte, až zapadne zámek.

Zámek sedačky

Zámek sedačky ❶ se nachází vlevo vedle sedačky.
Lze jej zamknout klíčkem zapalování.

Palubní nářadí

Palubní nářadí ❶ se nachází pod sedačkou spolujezdce.

Držadla

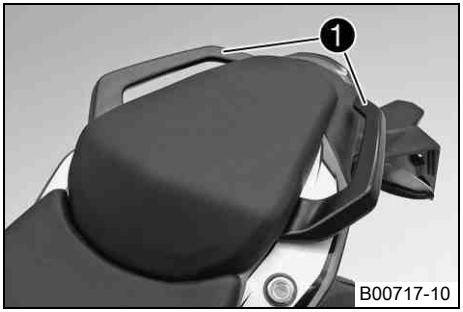

Držadla ❶ slouží k pojíždění s motocyklem.
Při provozu se spolujezdcem se jich může spolujezdec během jízdy držet.

Stupačky spolujezdce

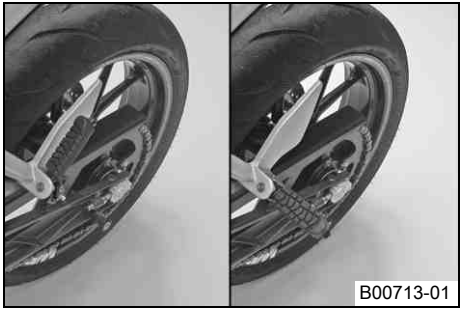

Stupačky spolujezdce jsou provedeny vyklápěcí.

Možné stavy

- Stupačky spolujezdce zaklopené – Pro provoz bez spolujezdce.
- Stupačky spolujezdce vyklopené – Pro provoz se spolujezdcem.

Řadicí páka

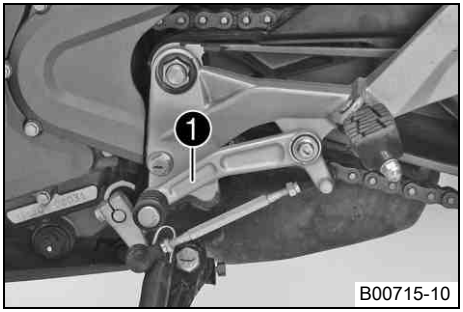

B00715-10

Řadicí páka ❶ je namontovaná na motoru vlevo.

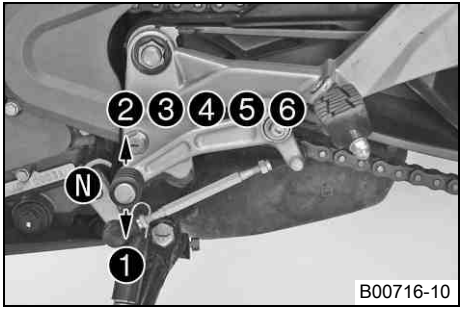

B00716-10

Poloha jednotlivých rychlostních stupňů je patrná na vyobrazení.
Poloha neutrálu nebo volnoběhu se nachází mezi 1. a 2. stupněm.

Nožní brzda

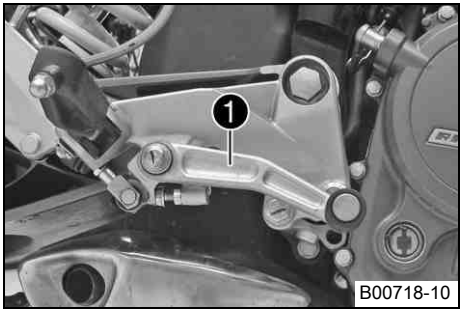

Nožní brzda ❶ je umístěna před pravou stupačkou.
Nožní brzdou se ovládá brzda zadního kola.

Boční stojan

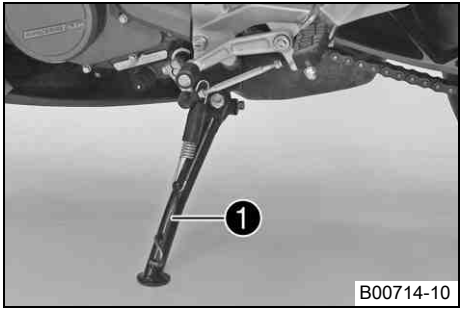

Boční stojan ❶ se nachází na levé straně vozidla.
Boční stojan slouží k odstavení motocyklu.

Informace
Během jízdy musí být postranní stojan sklopený nahoru.
Boční stojan je spojený s bezpečnostním systémem startování, dodržujte návod k jízdě.

Možné stavy

- Boční stojan vyklopený – Na bočním stojanu lze vozidlo odstavit. Bezpečnostní systém startování je aktivní.
- Boční stojan sklopený – Tato poloha je nutná při každé jízdě. Bezpečnostní systém startování není aktivní.

Pokyny pro první uvedení do provozu

Nebezpečí

Nebezpečí úrazu Nebezpečí při snížené schopnosti řízení.

– Neuvádějte vozidlo do provozu, pokud jste požili alkohol, léky nebo drogy resp. nejste ve fyzicky nebo psychicky dobrém stavu.

Výstraha

Nebezpečí poranění Chybějící nebo závadný ochranný oděv představuje zvýšené bezpečnostní riziko.

– Ochranný oděv (helmu, jezdecké boty, rukavice, kalhoty a bundu s protektory) noste při každé jízdě. Používejte vždy ochranný oděv, který je v bezvadném stavu a odpovídá zákonným požadavkům.

Výstraha

Nebezpečí pádu Omezení jízdních vlastností v důsledku rozdílných profilů pneumatik na předním a zadním kole.

– Přední a zadní kolo smí být opatřeno pouze pneumatikami se stejným profilem, jinak by se vozidlo mohl stát nekontrolovatelné.

Výstraha

Nebezpečí nehody Nekontrolovatelné jízdní chování v důsledku nepovolených a/nebo nedoporučených pneumatik/kol.

– Používejte pouze pneumatiky/kola schválené a/nebo doporučené KTM s odpovídajícím indexem rychlosti.

Výstraha

Nebezpečí úrazu Snížená přilnavost k vozovce při nových pneumatikách.

– Nové pneumatiky mají hladký běhoun a proto nevykazují plnou přilnavost k vozovce. Celý běhoun pneumatiky musí být prvních 200 kilometrů zdrsněný při umírněném způsobu jízdy střídavě v šikmých polohách. Teprve po "zajetí" je docílena plná přilnavost.

Informace
Při provozu vašeho vozidla mějte na paměti, že jiní lidé se mohou cítit obtěžováni nadměrným hlukem.

– Ujistěte se, že práce na kontrole dodávky provedl autorizovaný servis KTM.
  ✓ Při předání vozidla obdržíte doklad o vydání a servisní knížku.
– Před první jízdou si pozorně pročtěte celý návod na ovládání.
– Seznamte se s ovládacími prvky.
– Než uskutečníte větší jízdu, zvykněte si na vhodném povrchu na ovládání motocyklu. Vyzkoušejte si také jednou jet co nejpomaleji, abyste získali více citu pro motocykl.
– Během jízdy držte řídítka pevně oběma rukama a nohy nechte na stupačkách.
– Záběh motoru. (☛ str. 52)

Záběh motoru

– Během záběhu nepřekračujte uvedené otáčky motoru.

  Předepsaná hodnota

Maximální otáčky motoru	
Během prvních: 1 000 km	7 500 ot/min

Tip
Během záběhu nastavte indikátor řazení na uvedené otáčky motoru.

– Nastavte otáčky pro řazení **RPM 1**. (☛ str. 43)
– Nastavte otáčky pro řazení **RPM 2**. (☛ str. 44)
– Vyvarujte se jízdy na plný plyn!

Naložení vozidla

Výstraha

Nebezpečí úrazu Nestabilní jízda.

– Nepřekračujte nejvyšší přípustnou celkovou hmotnost a zatížení náprav. Celková hmotnost se vypočítá takto: Motocykl připravený k provozu a plně natankovaný, jezdec a spolujezdec v ochranném obleku a přilbě, zavazadla.

Výstraha

Nebezpečí úrazu Nestabilní jízdní chování v důsledku neodborné montáže kufru a/nebo tankvaku.

– Kufry a tankvaky namontujte a zajistěte podle předpisu výrobce.

Výstraha

Nebezpečí úrazu Nebezpečí prasknutí systému kufrů.

– Pokud máte na svém motocyklu namontované kufry, dodržujte údaje výrobce o maximálním naložení.

Výstraha

Nebezpečí úrazu V důsledku posunutých zavazadel špatná viditelnost pro ostatní účastníky provozu.

– Pokud je zadní světlo zakryté, účastníci provozu, jedoucí za Vámi Vás zejména ve tmě špatně vidí. Pravidelně kontrolujte upevnění vezeného zavazadla.

Výstraha

Nebezpečí úrazu Změněné jízdní chování a delší brzdná dráha při vyšším naložení.

– Přizpůsobte rychlost příslušnému naložení.

Výstraha

Nebezpečí úrazu Nestabilní jízdní chování v důsledku posunutých kusů zavazadel.

– Pravidelně kontrolujte upevnění vezeného zavazadla.

– Berete-li si s sebou zavazadla, dbejte na bezpečné upevnění co nejblíže středu vozidla a na rovnoměrné rozložení hmotnosti na přední a zadní kolo.
– Je nutno dodržovat nejvyšší přípustnou celkovou hmotnost a nejvyšší přípustné zatížení náprav.

Předepsaná hodnota

Nejvyšší přípustná celková hmotnost	282 kg
Nejvyšší přípustné zatížení nápravy vpředu	125 kg
Nejvyšší přípustné zatížení nápravy vzadu	210 kg

Kontrola a ošetření před každým uvedením do provozu

Informace

Před každou jízdou zkontrolujte stav vozidla a jeho provozní bezpečnost.
Vozidlo musí být při provozu v technicky bezvadném stavu.

- Zkontrolujte hladinu motorového oleje. (☛ str. 133)
- Zkontrolujte hladinu brzdové kapaliny brzdy předního kola. (☛ str. 86)
- Zkontrolujte stav brzdové kapaliny u brzdy zadního kola. (☛ str. 89)
- Zkontrolujte brzdové obložení brzdy předního kola. (☛ str. 88)
- Zkontrolujte brzdové obložení zadní brzdy. (☛ str. 93)
- Zkontrolujte funkci brzdové soustavy.
- Zkontrolujte hladinu chladicí kapaliny. (☛ str. 124)
- Zkontrolujte znečištění řetězu. (☛ str. 75)
- Zkontrolujte napnutí řetězu. (☛ str. 76)
- Zkontrolujte stav pneumatik. (☛ str. 101)
- Zkontrolujte tlak vzduchu v pneumatikách. (☛ str. 102)
- Zkontrolujte nastavení a lehký chod všech ovládacích prvků.
- Zkontrolujte funkci elektrické soustavy.
- Zkontrolujte správné upevnění zavazadel.
- Posaďte se na motocykl a zkontrolujte správné nastavení zpětných zrcátek.
- Zkontrolujte zásobu paliva.

Startování

Nebezpečí

Nebezpečí otravy Výfukové plyny jsou jedovaté a mohou způsobit bezvědomí a/nebo smrt.

– Při provozu motoru se postarejte vždy o dostatečné větrání, motor nestartujte nebo nenechte běžet v uzavřeném prostoru nebo bez vhodného odsávacího zařízení.

Pozor

Nebezpečí úrazu Pokud by se vozidlo provozovalo s vybitou baterií nebo bez baterie, mohly by se poškodit elektronické součásti nebo bezpečnostní zařízení.

– Nikdy neprovozujte vozidlo s vybitou baterií nebo bez baterie.

Upozornění

Poškození motoru Nefiltrovaný nasávaný vzduch působí negativně na životnost motoru.

– Vozidlo nikdy neprovozujte bez vzduchového filtru, protože by se do motoru dostal prach a nečistota, což by zvýšilo opotřebení motoru.

Upozornění

Poškození motoru Vysoké otáčky při studeném motoru působí negativně na životnost motoru.

– Motor zahřívejte vždy při nízkých otáčkách.

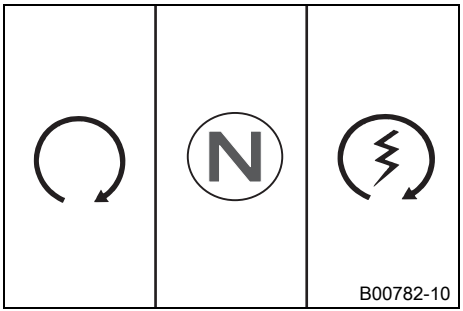

– Sedněte si na vozidlo, odlehčete boční stojan a nohou jej sklopte nahoru až na doraz.
– Nouzový vypínač stiskněte do polohy ❍.
– Zapněte zapalování tak, že otočíte klíčkem zapalování do polohy ❍.
  ✔ Po zapnutí zapalování je asi 2 sekundy slyšet práci palivového čerpadla. Zároveň se provede funkční test sdruženého přístroje na palubní desce.
– Zařaďte převodovku na neutrál.
  ✔ Svítí zelená kontrolka volnoběhu **N**.
– Stiskněte tlačítko E-startéru ⓢ.

Informace

Tlačítko E-startéru stiskněte teprve tehdy, až se dokončí test funkcí sdruženého přístroje.
Při startování **NEPŘIDÁVEJTE** plyn. Pokud během startování přidáte plyn, řízení motoru nebude vstřikovat žádné palivo, motor proto nemůže naskočit.
Bez přerušení startujte maximálně 5 sekund. Do dalšího pokusu o nastartování vyčkejte minimálně 5 sekund.
Tento motocykl je vybaven bezpečnostním systémem startování. Motor může být nastartován jen tehdy, když je převodovka zařazená na volnoběh nebo je při zařazené rychlosti zatažená páčka spojky. Pokud při vyklopeném bočním stojanu zařadíte rychlost a pustíte spojku, zůstane motor stát.

Rozjezd

– Stiskněte spojku, zařaďte 1. stupeň, pomalu pouštějte spojku a současně opatrně přidávejte plyn.

Tip

Pokud motor při rozjíždění zhasne, jen zatáhněte páku spojky a stiskněte tlačítko E-startéru. Převodovka nemusí být uvedena do polohy volnoběhu.

Řazení, jízda

Výstraha

Nebezpečí úrazu Při skokových změnách zátěže se vozidlo může dostat mimo kontrolu.

– Předcházejte skokovým změnám zátěže a velkým brzdovým manévrům, přizpůsobte rychlost stavu vozovky.

Výstraha

Nebezpečí úrazu Podřazení při vysokých otáčkách vede k zablokování zadního kola.

– Při vysokých otáčkách nepodřazujte na nižší stupeň. Motor se přetočí a zadní kolo se může zablokovat.

Výstraha

Nebezpečí úrazu Vyvolání chybných funkcí v důsledku nesprávné polohy klíče zapalování.

– Během jízdy neměňte polohu klíče zapalování.

Výstraha

Nebezpečí úrazu Nesledování dění v provozu v důsledku nastavovacích činností na vozidle.

– Všechny činnosti nastavení provádějte při klidovém stavu vozidla.

Výstraha

Nebezpečí úrazu Spadnutí spolujezdce.

– Spolujezdec musí být schopen se na sedačce spolujezdce řádně držet, to znamená pevně se držet řidiče nebo úchytů a nohy mít opřené na stupačkách spolujezdce. Dodržuje předpisy o minimálním věku spolujezdce, platné ve Vaší zemi.

Výstraha

Nebezpečí nehody Nebezpečí nehody v důsledku riskantního způsobu jízdy.

– Dodržujte předpisy jízdního provozu, jezděte defenzívně a předvídavě, abyste co nejdříve rozpoznali možná nebezpečí.

Výstraha

Nebezpečí úrazu Při studených pneumatikách snížená přilnavost k vozovce.

– Při každé jízdě musíte jet první kilometry s mírnou rychlostí do té doby, než pneumatiky docílí svoji provozní teplotu a je zajištěna optimální přilnavost k vozovce.

Výstraha

Nebezpečí úrazu Snížená přilnavost k vozovce při nových pneumatikách.

– Nové pneumatiky mají hladký běhoun a proto nevykazují plnou přilnavost k vozovce. Celý běhoun pneumatiky musí být prvních 200 kilometrů zdrsněný při umírněném způsobu jízdy střídavě v šikmých polohách. Teprve po "zajetí" je docílena plná přilnavost.

Výstraha

Nebezpečí úrazu Nestabilní jízdní chování v důsledku posunutých kusů zavazadel.

– Pravidelně kontrolujte upevnění vezeného zavazadla.

Výstraha

Nebezpečí nehody Nedostatečná provozní bezpečnost vozidla.

– Po pádu je nutno vozidlo zkontrolovat jako před každým uvedením do provozu.

Upozornění

Poškození motoru Přehřátí motoru.

– Při rozsvícení kontrolky teploty chladicí kapaliny zastavte vozidlo a vypněte motor. Motor nechte vychladnout a zkontrolujte resp. doplňte chladicí kapalinu. Pokud navzdory svítící kontrolce teploty chladicí kapaliny pojedete dále, poškodí se motor.

Informace

Pokud se při jízdě vyskytnou neobvyklé zvuky, ihned zastavte, vypněte motor a kontaktujte autorizovaný servis KTM.

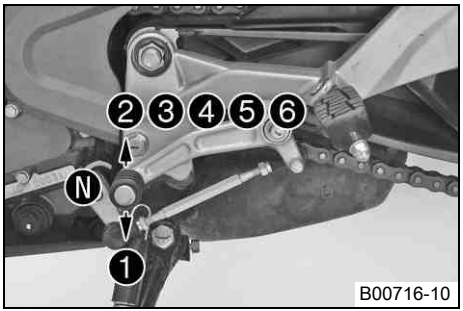

– Pokud to podmínky (stoupání, jízdní situace atd.) dovolují, můžete zařadit vyšší stupně.
– Uberte plyn, současně stiskněte spojku, zařaďte další stupeň, uvolněte spojku a přidejte plyn.

Informace
Polohu 6 stupňů vpřed vidíte na obrázku. Poloha neutrálu nebo volnoběhu se nachází mezi 1. a 2. stupněm. 1. stupeň je stupeň pro rozjíždění nebo jízdu v horském terénu.
Provozní teplota je dosažena, jakmile svítí 4 dílky ukazatele teploty.

– Přidávejte jen tolik plynu, kolik dovoluje vozovka a povětrnostní poměry. Zejména v zatáčkách by se nemělo řadit a jen velmi opatrně přidávat plyn.
– Pro podřazení motocykl v případě potřeby přibrzděte a současně uberte plyn.
– Stiskněte spojku a zařaďte nižší stupeň, pomalu uvolňujte spojku a přidávejte plyn nebo ještě jednou zařaďte.
– Vypněte motor, pokud má dojít k delšímu provozu na volnoběh nebo při stání.
– Pokud se během jízdy rozsvítí výstražná kontrolka diagnostiky motoru, ihned zastavte, vypněte motor a kontaktujte autorizovaný servis KTM.

Brzdění

Výstraha
Nebezpečí úrazu Příliš silné brzdění vede k zablokování kol.

– Přizpůsobte způsob brzdění jízdní situaci a stavu vozovky.

Výstraha
Nebezpečí úrazu Snížený brzdný účinek v důsledku mokrých nebo špinavých brzd.

– Znečištěné nebo mokré brzdy opatrně vyčistěte resp. vysušte.

Výstraha

Nebezpečí nehody Snížený brzdný účinek v důsledku porézního působiště tlaku přední resp. zadní brzdy.

– Zkontrolujte brzdný systém, nepokračujte v jízdě. (Váš autorizovaný servis KTM Vám rád pomůže.)

Výstraha

Nebezpečí úrazu Delší brzdná dráha v důsledku vyšší celkové hmotnosti.

– Počítejte s delší brzdou dráhou, pokud povezete spolujezdce nebo zavazadla.

Výstraha

Nebezpečí úrazu Zpožděný brzdný účinek na silnicích posypaných solí.

– Posypová sůl se může usadit na brzdových kotoučích. Abyste docílili brzdného účinku, na který jste zvyklí, musí být brzdové kotouče předtím čistě zabrzděny.

– Při brzdění uberte plyn a brzděte zároveň brzdou předního i zadního kola.
– Na písčitém, kluzkém povrchu nebo na povrchu nasáklém po dešti byste měli používat převážně brzdu zadního kola.
– Brzdění byste měli ukončit vždy před začátkem zatáčky. Přitom podle rychlosti zařaďte nižší rychlostní stupeň.
– Při dlouhých jízdách s kopce využívejte brzdný účinek motoru. Za tím účelem zařaďte o jeden nebo o dva nižší stupeň, avšak nepřetáčejte motor. Potřebujete tak podstatně méně brzdit a brzdy se tolik nepřehřívají.

Zastavení, parkování

Výstraha

Nebezpečí odcizení Použití neoprávněnými osobami.

– Pokud běží motor, nenechávejte nikdy vozidlo stát bez dozoru. Zajistěte vozidlo proti zásahu nepovolané osoby. Pokud opouštíte vozidlo, zamkněte řízení a vytáhněte klíč zapalování.

Výstraha

Nebezpečí popálení Některé součásti vozidla jsou při provozu vozidla velice horké.

– Nedotýkejte se horkých součástí, jako např. výfukového systému, chladiče, motoru, nárazového tlumiče nebo brzd. Předtím než začnete s pracemi na těchto součástech, nechte je vychladnout.

Upozornění

Nebezpečí poškození Odstavené vozidlo může odjet resp. se může převrátit.

– Vozidlo odstavujte vždy na pevném a rovném podkladě.

Upozornění

Nebezpečí požáru Některé součásti vozidla jsou při provozu vozidla velice horké.

– Vozidlo neodstavujte na místech, kde se nacházejí snadno hořlavé a/nebo vznětlivé látky. Na zahřáté vozidlo nepokládejte žádné předměty. Vozidlo nechte vždy nejprve vychladnout.

Upozornění

Materiální škody Poškození nebo zničení součástí v důsledku nadměrného zatížení.

– Postranní stojan je dimenzován pouze na hmotnost motocyklu. Nesedejte si na motocykl, pokud stojí na postranním stojanu. Postranní stojan resp. rám by se mohl poškodit a motocykl by mohl spadnout.

– Motocykl zabrzděte.
– Zařaďte převodovku na neutrál.
– Vypněte zapalování tak, že otočíte klíčkem zapalování do polohy ⊗.

Informace

Pokud se motor vypne nouzovým vypínačem a v zámku zapalování zůstane zapnuté zapalování, nepřeruší se napájení většiny spotřebičů proudem a vybije se tak baterie. Motor proto vždy vypínejte zámkem zapalování, nouzový vypínač slouží jen pro nouzové situace.

– Motocykl zaparkujte na pevném povrchu.

– Nohou posuňte boční stojan dopředu až na doraz a tíhu vozidla přeneste na stojan.
– Zablokujte řídítka tak, že je otočte doleva, zámek zapalování stlačte v poloze ⊗ a otočte do polohy LOCK. Pro snazší zapadnutí zámku otočte trochu řídítky sem a tam. Vytáhněte klíč zapalování.

Tankování paliva

Nebezpečí

Nebezpečí požáru Palivo je snadno vznětlivé.

– Nedoplňujte palivo do vozidla v blízkosti otevřeného ohně resp. hořících cigaret a vždy vypněte motor. Dbejte na to, aby se palivo nerozlilo, zejména na horké součásti vozidla. Rozlité palivo ihned utřete.
– Palivo, které je v nádrži se při zahřátí rozpíná a při přeplnění může vytékat. Dodržujte údaje pro doplňování paliva.

Výstraha

Nebezpečí otravy Palivo je jedovaté a zdraví škodlivé.

– Dbejte na to, aby palivo nepřišlo do styku s kůži, očima nebo oděvem. Nenadýchejte se palivových výparů. Při zasažení očí ihned vypláchněte vodou a vyhledejte lékaře. Zasažená místa na pokožce ihned očistěte vodou a mýdlem. Pokud došlo k polknutí paliva, ihned vyhledejte lékaře. Oděv potřísněný palivem si vyměňte.

Upozornění

Materiální škody Předčasné ucpání palivového filtru.

– V některých zemích nebo regionech se může stát, že není k dispozici dostatečná kvalita a čistota paliva. Následkem jsou problémy v palivovém systému. (Váš autorizovaný servis KTM Vám rád pomůže.)
– Čerpejte jen čisté palivo, které odpovídá uvedené normě.

Výstraha

Ohrožení životního prostředí Nesprávné zacházení s palivem ohrožuje životní prostředí.

– Palivo nesmí proniknout do podzemních vod, do půdy nebo do kanalizace.

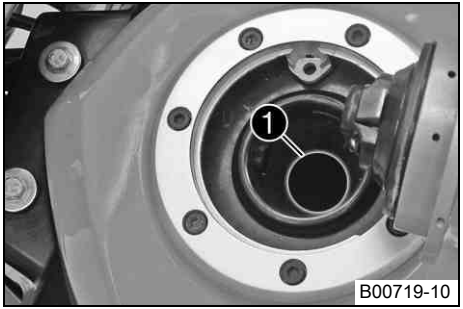

– Vypněte motor.
– Otevřete uzávěr nádrže. (☛ str. 45)
– Palivo doplňujte do nádrže maximálně k spodní hraně ❶ plnicího hrdla.

Objem palivové nádrže celkem cca	10,5 l	Bezolovnatý benzín super (ROZ 95) (☛ str. 162)

– Zavřete uzávěr palivové nádrže. (☛ str. 46)

Servisní plán

	K10N	K50A	K100A
Zkontrolujte funkci elektrické soustavy.	•	•	•
Přečtěte z paměti chyb pomocí diagnostického nástroje KTM. 🔧	•	•	•
Vyměňte motorový olej a olejový filtr, vyčistěte olejové sítko. 🔧 (☛ str. 133)	•	•	•
Zkontrolujte brzdové obložení brzdy předního kola. (☛ str. 88)	•	•	•
Zkontrolujte brzdové obložení zadní brzdy. (☛ str. 93)	•	•	•
Zkontrolujte brzdové kotouče. (☛ str. 85)	•	•	•
Zkontrolujte brzdová vedení, zda jsou utěsněná a nejsou poškozená.	•	•	•
Zkontrolujte stav brzdové kapaliny u brzdy zadního kola. (☛ str. 89)	•	•	•
Zkontrolujte těsnění pružné vzpěry a vidlice. Servis vidlice a pružné vzpěry podle potřeby a účelu použití.	•	•	•
Zkontrolujte ložisko kyvného ramene. 🔧		•	•
Zkontrolujte vůli ložisek kol. 🔧		•	•
Zkontrolujte stav pneumatik. (☛ str. 101)	•	•	•
Zkontrolujte tlak vzduchu v pneumatikách. (☛ str. 102)	•	•	•
Zkontrolujte řetěz, řetězové kolo a pastorek. (☛ str. 79)		•	•
Zkontrolujte napnutí řetězu. (☛ str. 76)	•	•	•
Namažte všechny pohyblivé součásti (např. boční stojan, ruční páčky, řetět, ...) a zkontrolujte jejich lehký chod. 🔧	•	•	•
Vyčistěte prachové manžety na vidlici.		•	•
Zkontrolujte hladinu brzdové kapaliny brzdy předního kola. (☛ str. 86)	•	•	•
Zkontrolujte vůli ložiska hlavy řízení.	•	•	•
Vyměňte svíčky zapalování. 🔧		•	•
Zkontrolujte vůli ventilů. 🔧	•		•

	K10N	K50A	K100A
Zkontrolujte všechny hadice (např. palivové, chladicí kapaliny, odvzdušňovací, drenážní, ...) a manžety, zde nemají trhliny, jsou utěsněné a správně uložené. 🔧	•		•
Zkontrolujte mrazuvzdornost a hladinu chladicí kapaliny. (☛ str. 122)	•	•	•
Zkontrolujte kabely, zda nejsou poškozené a jsou uložené bez ohybů. 🔧		•	•
Zkontrolujte bovdenová lanka, zda nejsou poškozená, jsou správně nastavená a jsou uložena bez ohybů. 🔧	•	•	•
Vyměňte vzduchový filtr. Vyčistěte schránku na vzduchový filtr. 🔧		•	•
Zkontrolujte pevné utažení šroubů a matic. 🔧	•	•	•
Vyměňte brzdovou kapalinu brzdy předního kola. 🔧			•
Vyměňte brzdovou kapalinu brzdy zadního kola. 🔧			•
Zkontrolujte nastavení světlometu. (☛ str. 117)	•	•	•
Zkontrolujte funkci ventilátoru chladiče. 🔧	•	•	•
Závěrečná kontrola: Kontrola provozní bezpečnosti vozidla a provedení zkušební jízdy.	•	•	•
Po zkušební jízdě přečtěte z paměti chyb pomocí diagnostického nástroje KTM. 🔧	•	•	•
Proveďte záznam o servisu na KTM DEALER.NET a v servisní knížce. 🔧	•	•	•

K10N: jednorázově po 1 000 km
K50A: každých 5 000 km nebo jednou ročně
K100A: každých 10 000 km nebo každé 2 roky

Nastavení předpětí pružiny pružné vzpěry

Výstraha

Nebezpečí nehody Změny na podvozku mohou velmi změnit jízdní chování vozidla.

– Po změnách jeďte nejprve pomalu, abyste poznali jízdní chování.

Informace

Předpětí pružiny určuje výchozí polohu pružení na pružné vzpěře.
Optimálně nastavené předpětí pružiny je přizpůsobeno hmotnosti řidiče s případným spolujezdcem a zavazadlem a je kompromisem mezi ovladatelností a stabilitou.

– Otáčením nastavovacím zařízením ❶ nastavte předpětí pružiny.

Předepsaná hodnota

Předepnutí pružiny	
Standard	3 kliknutí
Plné užitné zatížení	6 kliknutí

Hákový klíč (T106S)

Informace

Předpětí pružiny lze nastavit do 10 různých poloh.

Nastavení řadicí páky

Informace
Rozsah nastavení řadicí páky je omezený.

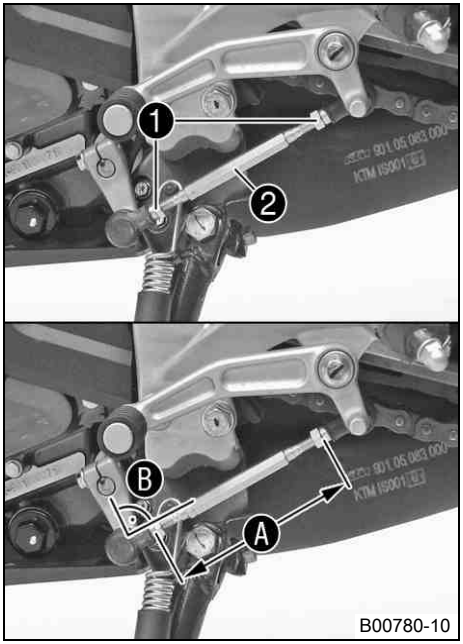

– Povolte matice ❶.
– Nastavte řadicí páku otáčením tyče řazení ❷.

Předepsaná hodnota

Rozsah nastavení Ⓐ tyče řazení	100… 112 mm

Informace
Přestavení je nutno provést stejnoměrně na obou stranách.
V ložisku musí být zašroubováno minimálně 5 otáček závitu.

– Zkontrolujte úhel nastavení Ⓑ.

Předepsaná hodnota

Úhel nastavení Ⓑ tyč řazení - ohyb - řadicí páka	90°

– Utáhněte matice ❶.

Informace
Ložiska tyče řazení musí být po utažení matic vyrovnaná středově, a stejně vůči sobě, aby byla zajištěna volná pohyblivost v ložiskových pánvích.

– Zkontrolujte funkci a lehký chod řadicí páky.

Zdvihnutí motocyklu zvedacím zařízením vpředu

Upozornění

Nebezpečí poškození Odstavené vozidlo může odjet resp. se může převrátit.

– Vozidlo odstavujte vždy na pevném a rovném podkladě.

Přípravná práce

– Zdvihněte motocykl zvedacím zařízením vzadu. (☛ str. 71)

Podmínka

– Odstraňte krytku ❶.

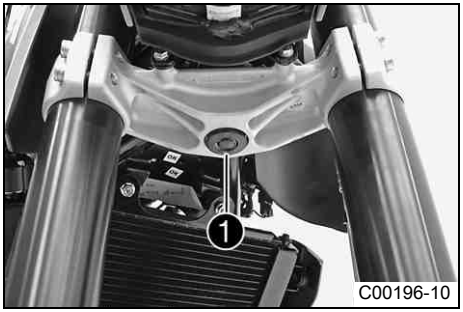

C00196-10

– Řídítka nastavte rovně. Zvedací zařízení umístěte u trubky vidlice.

Adaptér (61029955620)
Zvedací zařízení vpředu (61029055500)

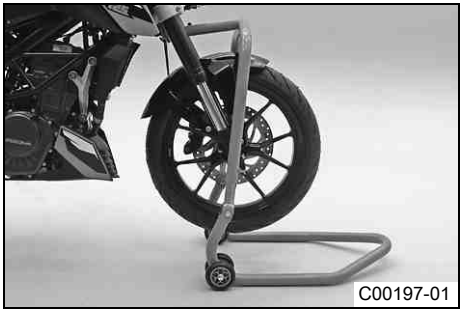
C00197-01

Informace

Motocykl zdvihejte vždy nejprve vzadu.

– Zdvihněte motocykl vpředu.

Sejmutí motocyklu ze zvedacího zařízení vpředu

Upozornění

Nebezpečí poškození Odstavené vozidlo může odjet resp. se může převrátit.

– Vozidlo odstavujte vždy na pevném a rovném podkladě.

B00781-01

– Zajistěte motocykl proti převrhnutí.
– Odstraňte zvedací zařízení vpředu.

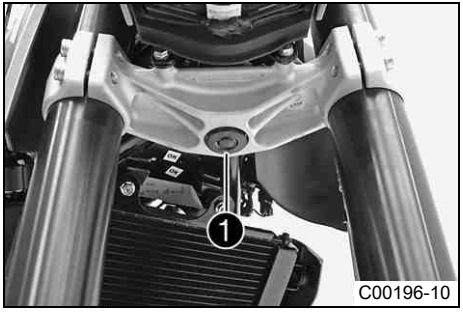

C00196-10

– Nasaďte krytku ❶.

Zdvihnutí motocyklu zvedacím zařízením vzadu

Upozornění

Nebezpečí poškození Odstavené vozidlo může odjet resp. se může převrátit.

– Vozidlo odstavujte vždy na pevném a rovném podkladě.

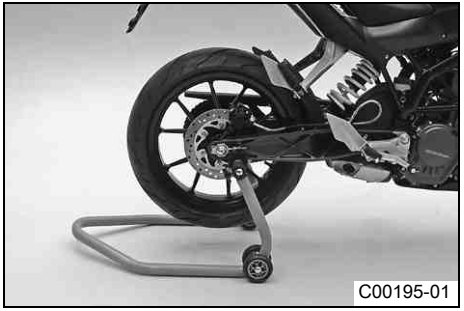

– Namontujte úchyty zvedacího zařízení.
– Do zvedacího zařízení vsaďte vzadu adaptér.

Adaptér (61029055130)
Zvedací zařízení vzadu (61029055400)

– Motocykl postavte kolmo k zemi, zvedací zařízení vyrovnejte vůči vidlici a adaptérům a motocykl zvedněte.

Sejmutí motocyklu ze zvedacího zařízení vzadu

Upozornění

Nebezpečí poškození Odstavené vozidlo může odjet resp. se může převrátit.

– Vozidlo odstavujte vždy na pevném a rovném podkladě.

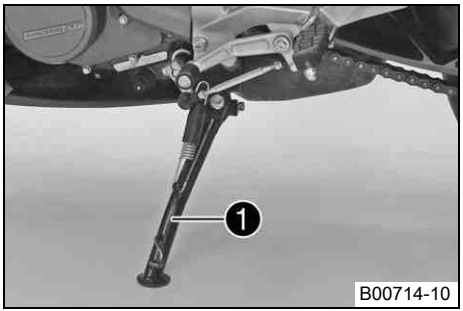

B00714-10

– Zajistěte motocykl proti převrhnutí.
– Odstraňte zvedací zařízení vzadu a vozidlo postavte na boční stojan ❶.
– Odstraňte úchyty zvedacího zařízení.

Demontáž sedačky spolujezdce

B00712-01

– Do zámku sedačky ❶ zasuňte klíček zapalování a otočte jím ve směru hodinových ručiček.
– Sedačku vzadu nazdvihněte, posuňte směrem dozadu a nahoru vyjměte.
– Vytáhněte klíček zapalování ze zámku sedačky.

Namontování sedačky spolujezdce

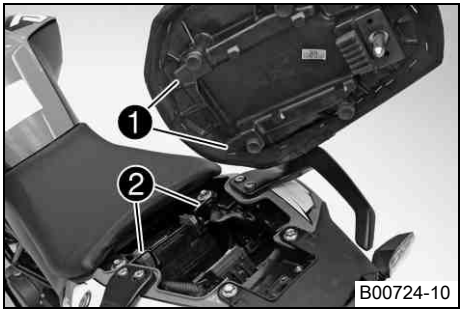

– Háčky ❶ na sedačce spolujezdce zavěste do úchytů ❷ na vzpěře rámu, vzadu stlačte dolů a současně posuňte dopředu.
– Stlačte sedačku spolujezdce dolů a nechte ji zapadnout.

Výstraha

Nebezpečí úrazu Sedačka spolujezdce může při nesprávné montáži vyskočit z ukotvení.

– Po montáži sedačky spolujezdce ji zkontrolujte, zda je správně zajištěná tím, že ji zkusíte vytáhnout nahoru.

– Nakonec zkontrolujte, zda je sedačka spolujezdce správně namontovaná.

Demontáž sedačky

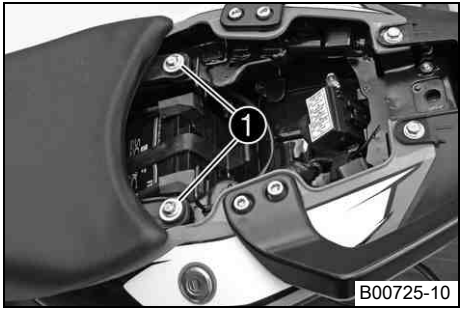

Přípravná práce

– Demontujte sedačku spolujezdce. (☛ str. 72)

Hlavní práce

– Vyšroubujte šrouby ❶.
– Sedačku vzadu nazdvihněte, zatáhněte směrem dozadu a vyjměte nahoru.

Montáž sedačky

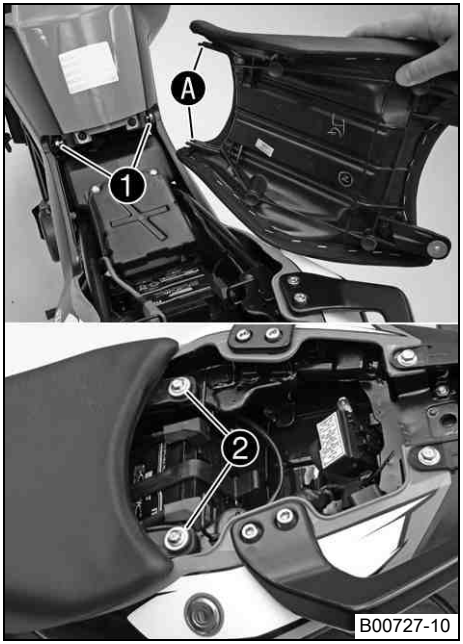

Hlavní práce

– Zářezy v sedačce ❹ nasuňte na šrouby ❶ a vzadu stlačte dolů.
– Našroubujte šrouby ❷ a utáhněte je.

Předepsaná hodnota

Šroub sedačky	M6	11 Nm

Dokončovací práce

– Namontujte sedačku spolujezdce. (☛ str. 73)

Kontrola znečištění řetězu

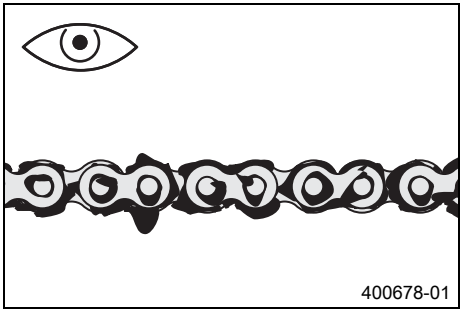

– Zkontroluje, zda nejsou na řetězu hrubé nečistoty.
  » Pokud je řetěz silně znečištěný:
    – Vyčistěte řetěz. (☛ str. 75)

Čištění řetězu

Výstraha
Nebezpečí úrazu Maziva na pneumatikách snižují jejich přilnavost.

– Odstraňte maziva vhodným čistícím prostředkem.

Výstraha
Nebezpečí úrazu Snížený brzdný účinek v důsledku přítomnosti oleje nebo maziva na brzdných kotoučích.

– Brzdné kotouče udržujte bezpodmínečně bez oleje a maziva, v případě potřeby ošetřete čističem brzd.

Výstraha
Ohrožení životního prostředí Problematické látky způsobují škody na životním prostředí.

– Oleje, maziva, filtry, paliva, čisticí prostředky, brzdovou kapalinu atd. likvidujte náležitě dle platných předpisů.

Informace

Životnost řetězu závisí z velké části na péči, kterou mu věnujete.

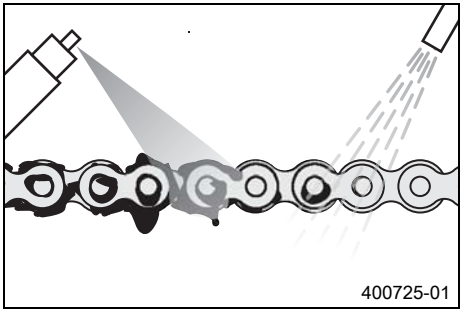

- Řetěz pravidelně čistěte.
- Hrubou nečistotu opláchněte jemným proudem vody.
- Zbytky spotřebovaného maziva odstraňte prostředkem na čištění řetězů.

  Prostředek na čištění řetězu (☛ str. 166)

- Po vyschnutí naneste řetězový sprej.

  Sprej na řetěz Onroad (☛ str. 166)

Kontrola napnutí řetězu

Výstraha

Nebezpečí úrazu Nebezpečí v důsledku špatného napnutí řetězu.

- Pokud je řetěz napnutý příliš silně, poškozují se součásti sekundárního přenosu síly (řetěz, pastorek, řetězové kolo, ložisko v převodovce a v zadním kole). Mimo předčasné opotřebení se může v extrémním případě řetěz přetrhnout nebo se může zlomit hnací hřídel převodovky. Pokud je naproti tomu řetěz příliš volný, může spadnout z pastorku, resp. z řetězového kola a zablokovat zadní kolo nebo poškodit motor. Dbejte na správné napnutí řetězu, případně seřiďte.

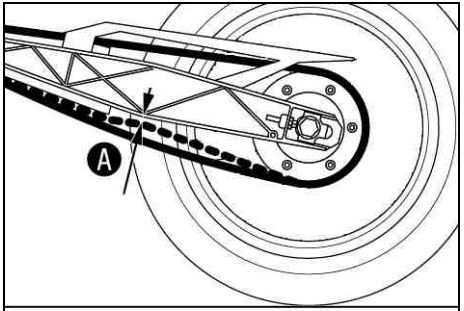

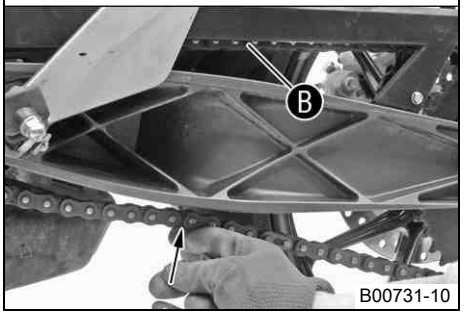

– Motocykl postavte na boční stojan.
– Zařaďte převodovku na neutrál.
– V oblasti za protiskluzovým krytem řetězu stiskněte řetěz nahoru ve směru kyvné vidlice a zjistěte napnutí řetězu ❶.

Informace
Horní část řetězu ❷ musí být přitom napnutá.
Řetězy se neopotřebovávají vždy stejnoměrně, proto opakujte toto měření na různých místech řetězu.

Napnutí řetězu	5… 7 mm

» Pokud napnutí řetězu nesouhlasí s předepsanou hodnotou:
  – Nastavte napnutí řetězu. (☛ str. 77)

Nastavení napnutí řetězu

Výstraha
Nebezpečí úrazu Nebezpečí v důsledku špatného napnutí řetězu.

– Pokud je řetěz napnutý příliš silně, poškozují se součásti sekundárního přenosu síly (řetěz, pastorek, řetězové kolo, ložisko v převodovce a v zadním kole). Mimo předčasné opotřebení se může v extrémním případě řetěz přetrhnout nebo se může zlomit hnací hřídel převodovky. Pokud je naproti tomu řetěz příliš volný, může spadnout z pastorku, resp. z řetězového kola a zablokovat zadní kolo nebo poškodit motor. Dbejte na správné napnutí řetězu, případně seřiďte.

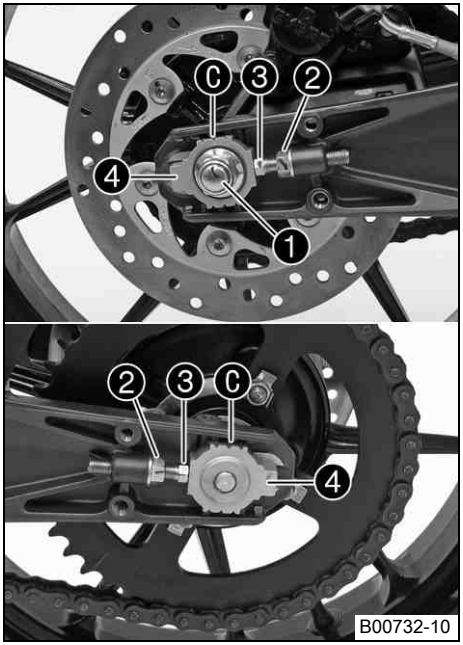

Přípravná práce

– Zkontrolujte napnutí řetězu. (☛ str. 76)

Hlavní práce

– Povolte matici ❶.

– Povolte matice ❷.

– Nastavte napnutí řetězu otáčením regulačních šroubů ❸ doleva a doprava.

Předepsaná hodnota

Napnutí řetězu	5… 7 mm
Otočte regulační šrouby ❸ doleva a doprava tak, aby značky na levém a pravém napínáku řetězu ❹ byly ve stejné pozici k referenčním značkám ❻. Tak je zadní kolo správně vyrovnané.	

Informace

Horní část řetězu musí být přitom napnutá.
Řetězy se neopotřebovávají vždy stejnoměrně, proto zkontrolujte nastavení na různých místech řetězu.

– Utáhněte matice ❷.

– Ujistěte se, že napínáky řetězu ❹ dosedají k nastavovacím šroubům ❸.

– Utáhněte matici ❶.

Předepsaná hodnota

Matice zadního výsuvného čepu kola	M14x1,5	60 Nm

Kontrola řetězu, řetězového kola a pastorku

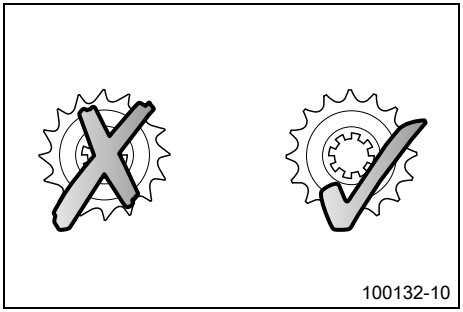

– Zkontrolujte opotřebení řetězového kola a pastorku.
  » Pokud je řetězové kolo, resp. pastorek obroušený:
    – Vyměňte řetězové kolo resp. řetězový pastorek.

Informace
Pastorek, řetězové kolo a řetěz byste měli vždy vyměňovat současně.

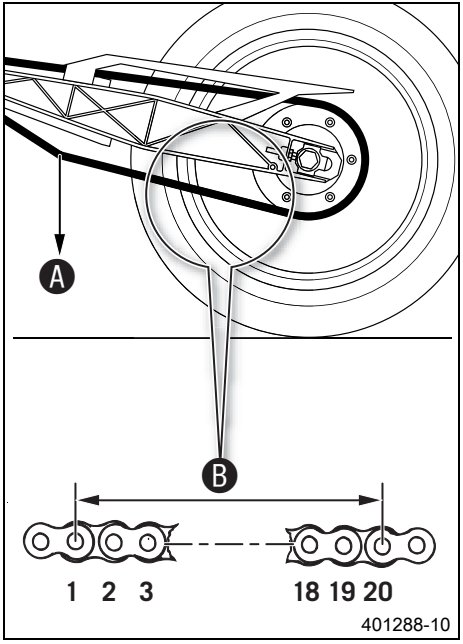

– Zařaďte převodovku na neutrál.
– Ve spodní části řetězu zatáhněte uvedenou hmotností ❶.

Předepsaná hodnota

Závaží pro měření opotřebení řetězu	15 kg

– Změřte vzdálenost ❷ u 20 kladek na dolní části řetězu.

Informace
Řetězy se neopotřebovávají vždy stejnoměrně, opakujte toto měření na různých místech řetězu.

Maximální vzdálenost ❷ na nejdelším místě řetězu	301,6 mm

» Pokud je vzdálenost ❷ větší než zadaný rozměr:
  – Vyměňte řetěz. 🔧

Informace
Pokud nasazujete nový řetěz, měli byste vyměnit současně i řetězové kolo a pastorek.
Nový řetěz se na starém, obroušeném řetězovém kole resp. pastorku opotřebovává rychleji.

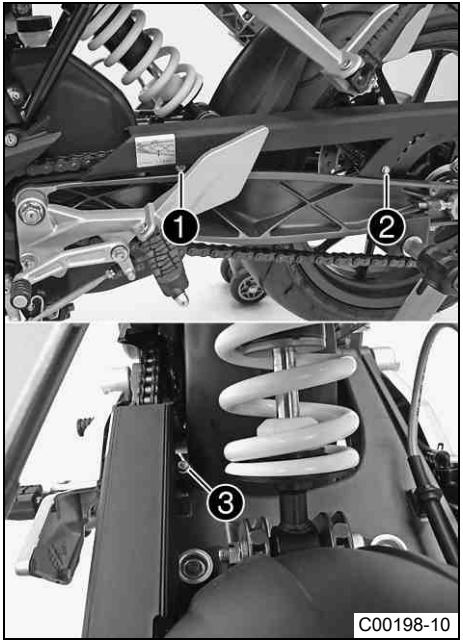

– Vyšroubujte šroub ❷ a ❸ a šroub ❶ povolte. Posuňte kryt řetězu ke straně.

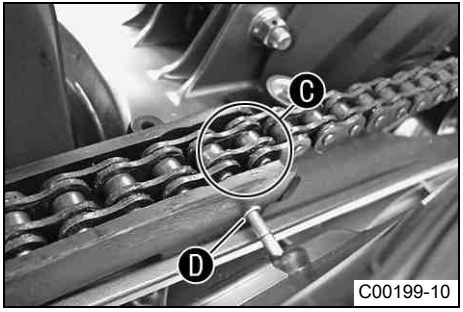

– Zkontrolujte opotřebení protiskluzového krytu řetězu.
  » Pokud je u protiskluzového krytu řetězu v oblasti ❍ viditelný otvor ❍:
    – Vyměňte protiskluzový kryt řetězu. 🔧
– Zkontrolujte pevné usazení protiskluzového krytu řetězu.
  » Pokud je protiskluzový kryt řetězu uvolněný:
    – Pevně utáhněte protiskluzový kryt řetězu.

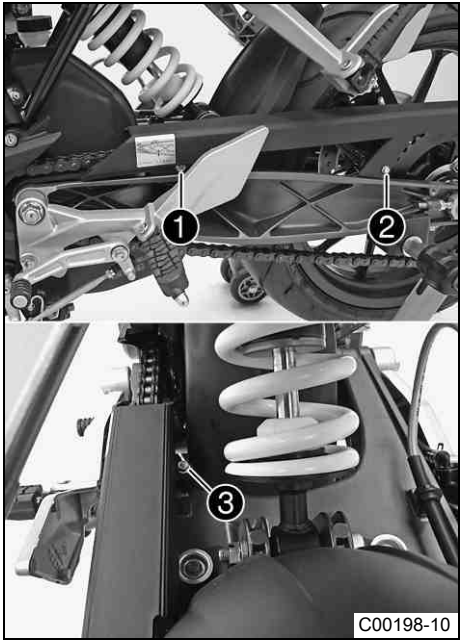

– Upravte polohu krytu řetězu a utáhněte šroub ❶, ❷ a ❸.

Demontáž bugspoileru

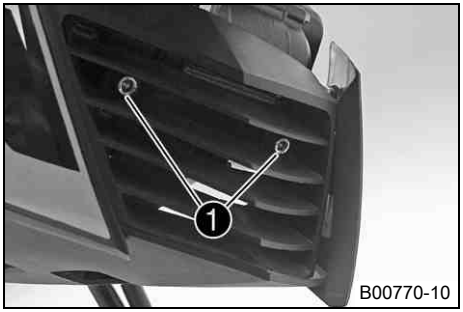

– Vyšroubujte šrouby ❶.

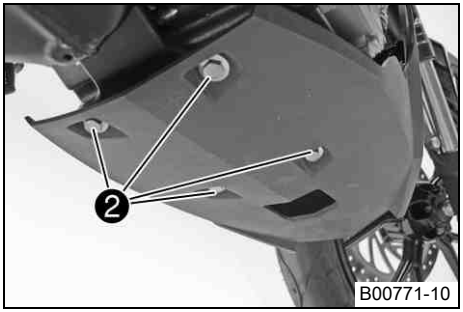

– Vyšroubujte šrouby ❷.
– Sejměte bugspoiler.

Montáž bugspoileru

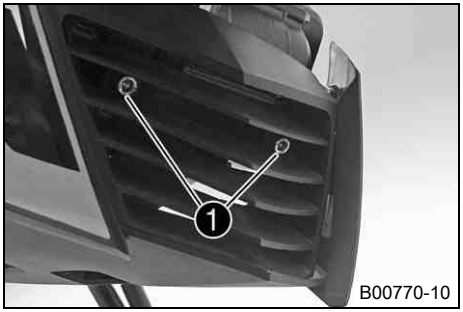

B00770-10

– Nasaďte bugspoiler. Našroubujte šrouby ❶, ale ještě je pevně nedotahujte.

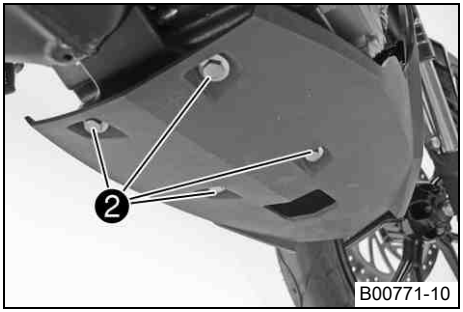

B00771-10

– Našroubujte šrouby ❷ a utáhněte je.

Předepsaná hodnota

Ostatní šrouby na podvozku	M6	10 Nm

– Utáhněte šrouby ❶.

Předepsaná hodnota

Ostatní šrouby na podvozku	M6	10 Nm

Kontrola brzdových kotoučů

Výstraha

Nebezpečí nehody Snížený brzdný účinek v důsledku opotřebovaného brzdového kotouče/ kotoučů.

– Neodkladně vyměňte brzdový kotouč (brzdové kotouče). (Váš autorizovaný servis KTM Vám rád pomůže.)

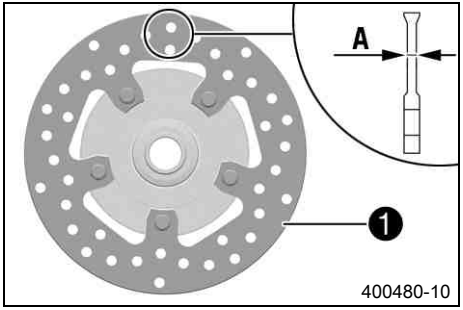

– Tloušťku brzdových kotoučů vpředu a vzadu zkontrolujte dle rozměru ❒ na více místech brzdového kotouče.

Informace

Tloušťka brzdových kotoučů se zmenšuje v důsledku opotřebení v oblasti dosedací plochy brzdových obložení ❶.

Brzdové kotouče - mez opotřebení	
vpředu	3,6 mm
vzadu	3,6 mm

» Pokud je tloušťka brzdových kotoučů menší než předepsaná hodnota.

– Vyměňte brzdové kotouče.

– Zkontrolujte brzdové kotouče vpředu a vzadu, zda nejsou poškozené, popraskané nebo zdeformované.

» Pokud brzdový kotouč vykazuje poškození, popraskání nebo deformaci:

– Vyměňte brzdové kotouče.

Kontrola hladiny brzdové kapaliny brzdy předního kola

Výstraha

Nebezpečí nehody Selhání brzdové soustavy.

– Pokud hladina brzdové kapaliny klesne pod značku **MIN**, nasvědčuje to netěsnosti brzdového systému resp. zcela opotřebovanému brzdovému obložení. Zkontrolujte brzdný systém, nepokračujte v jízdě. (Váš autorizovaný servis KTM Vám rád pomůže.)

Výstraha

Nebezpečí úrazu Snížený brzdný účinek v důsledku zastaralé brzdové kapaliny.

– Vyměňujte brzdovou kapalinu přední a zadní brzdy podle servisního plánu. (Váš autorizovaný servis KTM Vám rád pomůže.)

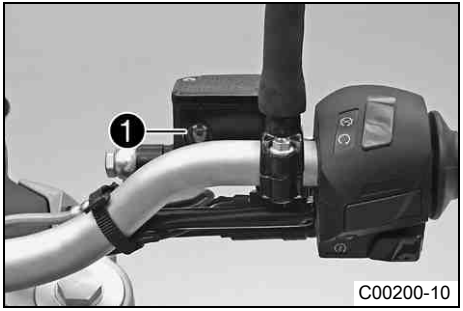

– Uveďte do vodorovné polohy nádrž brzdové kapaliny, která je namontovaná na řídítkách.
– Průzorem ❶ zkontrolujte hladinu brzdové kapaliny.
  » Pokud hladina brzdové kapaliny klesla pod značku **MIN**:
    – Doplňte brzdovou kapalinu u brzdy předního kola. 🔧 (☛ str. 87)

Doplnění brzdové kapaliny u brzdy předního kola

Výstraha

Nebezpečí nehody Selhání brzdové soustavy.

– Pokud hladina brzdové kapaliny klesne pod značku **MIN**, nasvědčuje to netěsnosti brzdového systému resp. zcela opotřebovanému brzdovému obložení. Zkontrolujte brzdný systém, nepokračujte v jízdě. (Váš autorizovaný servis KTM Vám rád pomůže.)

Výstraha

Podráždění kůže Brzdová kapalina může při kontaktu s kůži způsobit její podráždění.

– Zabraňte styku s kůží nebo očima, chraňte před dětmi.
– Používejte vhodný ochranný oděv a ochranné brýle.
– Pokud se brzdová kapalina dostane do očí, důkladně je vypláchněte vodou a ihned vyhledejte lékaře.

Výstraha

Nebezpečí úrazu Snížený brzdný účinek v důsledku zastaralé brzdové kapaliny.

– Vyměňujte brzdovou kapalinu přední a zadní brzdy podle servisního plánu. (Váš autorizovaný servis KTM Vám rád pomůže.)

Výstraha

Ohrožení životního prostředí Problematické látky způsobují škody na životním prostředí.

– Oleje, maziva, filtry, paliva, čisticí prostředky, brzdovou kapalinu atd. likvidujte náležitě dle platných předpisů.

Informace

Zabraňte styku lakovaných částí s brzdovou kapalinou, brzdová kapalina působí na lak agresivně!
Používejte pouze čistou brzdovou kapalinu z těsně uzavřené nádoby!

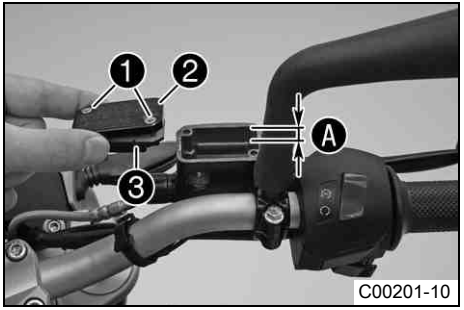

– Uveďte do vodorovné polohy nádrž brzdové kapaliny, která je namontovaná na řídítkách.
– Vyšroubujte šrouby ❶.
– Sejměte víko ❷ s membránou ❸.
– Doplňte brzdovou kapalinu až po rysku Ⓐ.

Předepsaná hodnota

Ryska Ⓐ	5 mm

Brzdová kapalina DOT 4 / DOT 5.1 (☛ str. 162)

– Nasaďte víko s membránou. Našroubujte šrouby a utáhněte je.

Informace
Rozlitou nebo přeteklou brzdovou kapalinu ihned smyjte vodou.

Kontrola brzdového obložení brzdy předního kola

Výstraha
Nebezpečí nehody Snížený brzdný účinek v důsledku opotřebovaných brzdových obložení.

– Neodkladně vyměňte opotřebovaná brzdová obložení. (Váš autorizovaný servis KTM Vám rád pomůže.)

Upozornění
Nebezpečí nehody Snížený brzdný účinek v důsledku poškozených brzdových kotoučů.

– Pokud jsou brzdová obložení vyměněna příliš pozdě, brzdové kotouče brousí ocelové nosiče brzdového obložení. Brzdný účinek je silně snížený a brzdové kotouče se zničí. Pravidelně kontrolujte brzdová obložení.

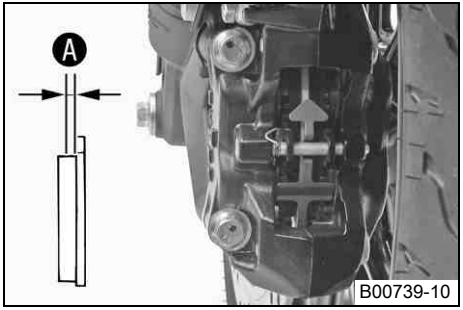

– Zkontrolujte minimální tloušťku ❒ brzdových obložení.

Minimální tloušťka obložení ❒	≥ 1 mm

» Pokud je tloušťka nižší než minimální tloušťka obložení:
  – Vyměňte brzdová obložení brzdy předního kola. 🔧
– Zkontrolujte brzdová obložení, zda nejsou poškozená nebo popraskaná.
» Pokud se vyskytuje poškození nebo praskliny:
  – Vyměňte brzdová obložení brzdy předního kola. 🔧

Kontrola hladiny brzdové kapaliny u brzdy zadního kola

Výstraha

Nebezpečí nehody Selhání brzdové soustavy.

– Pokud hladina brzdové kapaliny klesne pod značku **MIN**, nasvědčuje to netěsnosti brzdového systému resp. zcela opotřebovanému brzdovému obložení. Zkontrolujte brzdný systém, nepokračujte v jízdě. (Váš autorizovaný servis KTM Vám rád pomůže.)

Výstraha

Nebezpečí úrazu Snížený brzdný účinek v důsledku zastaralé brzdové kapaliny.

– Vyměňujte brzdovou kapalinu přední a zadní brzdy podle servisního plánu. (Váš autorizovaný servis KTM Vám rád pomůže.)

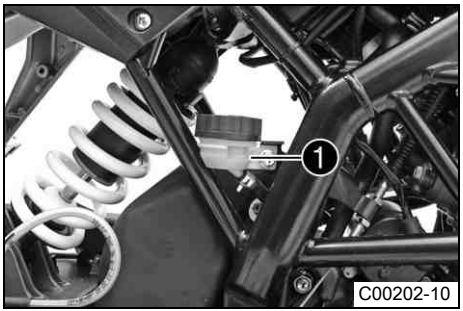

– Postavte vozidlo do svislé polohy.
– Zkontrolujte hladinu brzdové kapaliny v nádrži brzdové kapaliny.
  » Pokud je hladina kapaliny na značce **MIN** ❶:
    – Doplňte brzdovou kapalinu do brzdy zadního kola. 🔧 (☛ str. 90)

Doplnění brzdové kapaliny do brzdy zadního kola 🔧

Výstraha

Nebezpečí nehody Selhání brzdové soustavy.

– Pokud hladina brzdové kapaliny klesne pod značku **MIN**, nasvědčuje to netěsnosti brzdového systému resp. zcela opotřebovanému brzdovému obložení. Zkontrolujte brzdný systém, nepokračujte v jízdě. (Váš autorizovaný servis KTM Vám rád pomůže.)

Výstraha

Podráždění kůže Brzdová kapalina může při kontaktu s kůži způsobit její podráždění.

– Zabraňte styku s kůží nebo očima, chraňte před dětmi.
– Používejte vhodný ochranný oděv a ochranné brýle.
– Pokud se brzdová kapalina dostane do očí, důkladně je vypláchněte vodou a ihned vyhledejte lékaře.

Výstraha

Nebezpečí úrazu Snížený brzdný účinek v důsledku zastaralé brzdové kapaliny.

– Vyměňujte brzdovou kapalinu přední a zadní brzdy podle servisního plánu. (Váš autorizovaný servis KTM Vám rád pomůže.)

Výstraha

Ohrožení životního prostředí Problematické látky způsobují škody na životním prostředí.

– Oleje, maziva, filtry, paliva, čisticí prostředky, brzdovou kapalinu atd. likvidujte náležitě dle platných předpisů.

Informace

Zabraňte styku lakovaných částí s brzdovou kapalinou, brzdová kapalina působí na lak agresivně!
Používejte pouze čistou brzdovou kapalinu z těsně uzavřené nádoby!

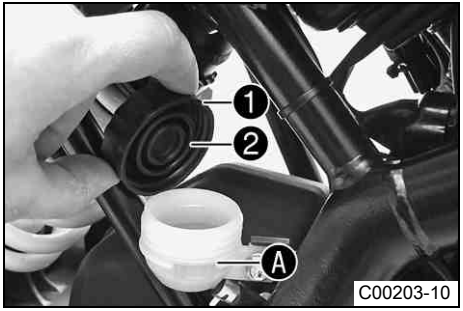

– Postavte vozidlo do svislé polohy.
– Vyšroubujte šroubový uzávěr ❶ s membránou ❷.
– Doplňte brzdovou kapalinu až po rysku Ⓐ.

Brzdová kapalina DOT 4 / DOT 5.1 (☛ str. 162)

– Našroubujte šroubovací uzávěr s membránou.

Informace

Rozlitou nebo přeteklou brzdovou kapalinu ihned smyjte vodou.

Kontrola mrtvého chodu nožní brzdy

Výstraha

Nebezpečí úrazu Selhání brzdové soustavy.

– Pokud brzdový pedál nevykonává zdvih naprázdno, vytvoří se v brzdovém systému tlak na brzdu zadního kola. Brzda zadního kola může selhat v důsledku přehřátí. Nastavte mrtvý chod brzdového pedálu dle předlohy.

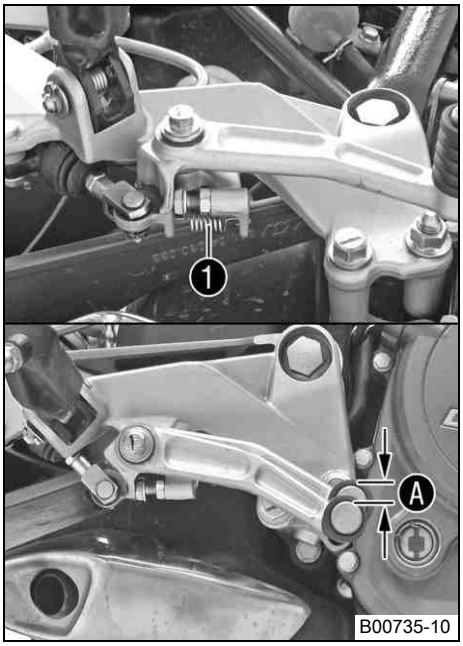

– Vyvěste pružinu ❶.
– Pohybujte páčkou nožní brzdy mezi koncovým dorazem a kontaktem s pístem brzdového válce tam a zpět a zkontrolujte mrtvý chod Ⓐ.

  Předepsaná hodnota

Mrtvý chod pedálu nožní brzdy	3… 5 mm

  » Pokud mrtvý chod neodpovídá předepsané hodnotě:
    – Nastavte mrtvý chod pedálu nožní brzdy. 🔧 (☛ str. 92)
– Zavěste pružinu ❶.

Nastavení mrtvého chodu pedálu nožní brzdy 🔧

Výstraha

Nebezpečí úrazu Selhání brzdové soustavy.

– Pokud brzdový pedál nevykonává zdvih naprázdno, vytvoří se v brzdovém systému tlak na brzdu zadního kola. Brzda zadního kola může selhat v důsledku přehřátí. Nastavte mrtvý chod brzdového pedálu dle předlohy.

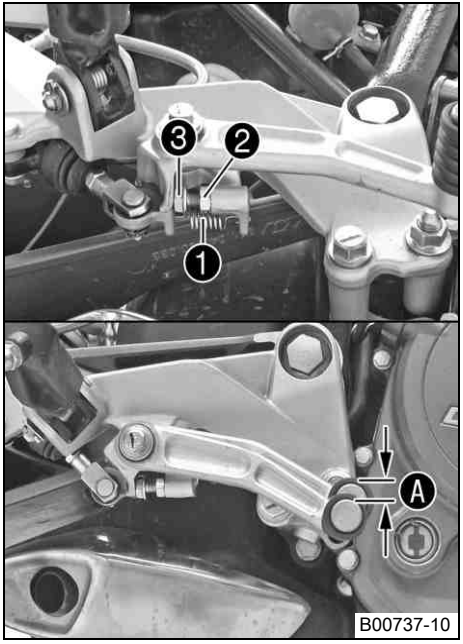

– Vyvěste pružinu ❶.
– Povolte matici ❷ a šroubem ❸ nastavte předepsaný mrtvý chod Ⓐ.

Předepsaná hodnota

Mrtvý chod pedálu nožní brzdy	3… 5 mm

Informace
Rozsah nastavení je omezený.

– Podržte šroub ❸ proti a utáhněte matici ❷.
– Zavěste pružinu ❶.

Kontrola brzdového obložení zadní brzdy

Výstraha
Nebezpečí nehody Snížený brzdný účinek v důsledku opotřebovaných brzdových obložení.

– Neodkladně vyměňte opotřebovaná brzdová obložení. (Váš autorizovaný servis KTM Vám rád pomůže.)

Upozornění

Nebezpečí nehody Snížený brzdný účinek v důsledku poškozených brzdových kotoučů.

– Pokud jsou brzdová obložení vyměněna příliš pozdě, brzdové kotouče brousí ocelové nosiče brzdového obložení. Brzdný účinek je silně snížený a brzdové kotouče se zničí. Pravidelně kontrolujte brzdová obložení.

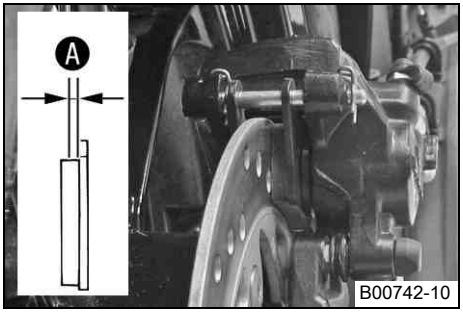

– Zkontrolujte minimální tloušťku Ⓐ brzdových obložení.

Minimální tloušťka obložení Ⓐ	≥ 1 mm

» Pokud je tloušťka nižší než minimální tloušťka obložení:

– Vyměňte brzdová obložení brzdy zadního kola. 🔧

– Zkontrolujte brzdová obložení, zda nejsou poškozená nebo popraskaná.

» Pokud se vyskytuje poškození nebo praskliny:

– Vyměňte brzdová obložení brzdy zadního kola. 🔧

Demontáž předního kola

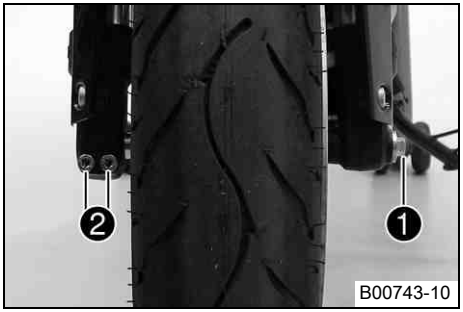

Přípravná práce

– Zdvihněte motocykl zvedacím zařízením vzadu. (☛ str. 71)
– Zdvihněte motocykl zvedacím zařízením vpředu. (☛ str. 69)

Hlavní práce

– Povolte šroub ❶ a šrouby ❷.
– Šroub ❶ vyšroubujte o cca 6 otočení, rukou zatlačte na šroub, aby se výsuvný čep vysunul z koncovky vidlice. Sejměte šroub ❶.

Výstraha

Nebezpečí úrazu Snížený brzdný účinek v důsledku poškozených brzdových kotoučů.

– Kolo vždy odkládejte tak, aby se nepoškodily brzdové kotouče.

– Podržte přední kolo a vytáhněte výsuvný čep. Vyjměte přední kolo z vidlice.

Informace

Netiskněte ruční brzdu při demontovaném předním kole.

Montáž předního kola

Výstraha

Nebezpečí úrazu Snížený brzdný účinek v důsledku přítomnosti oleje nebo maziva na brzdných kotoučích.

– Brzdné kotouče udržujte bezpodmínečně bez oleje a maziva, v případě potřeby ošetřete čističem brzd.

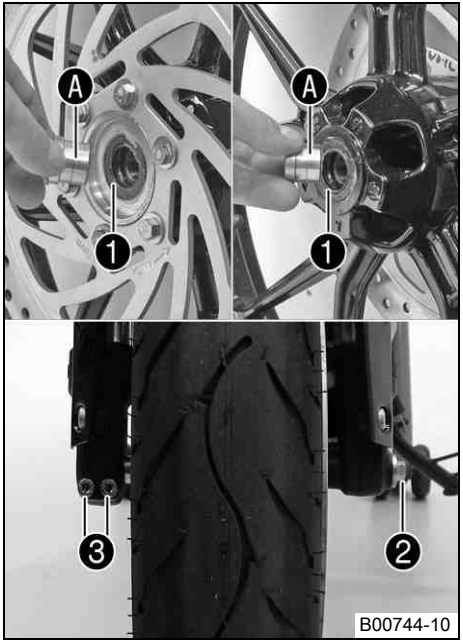

Hlavní práce

– Zkontrolujte ložisko kola, zda není poškozené nebo opotřebované.
  » Pokud je ložisko kola poškozené resp. opotřebované:
    – Vyměňte ložisko kola. 🔧
– Vyčistěte a namažte těsnící kroužky hřídele ❶ a třecí plochy ❹ distančních objímek.

Mazivo s dlouhodobým účinkem (☛ str. 166)

– Vyčistěte závit výsuvného čepu a šroub ❷.
– Nasaďte přední kolo do vidlice, srovnejte polohu a nasaďte čep. Našroubujte šroub ❷ a pevně ho dotáhněte.

  Předepsaná hodnota

Šroub výsuvného čepu kola vpředu	M8	25 Nm

– Několikrát stiskněte ruční brzdu, až brzdová obložení dosednou na brzdové kotouče a vznikne tlakový bod.
– Sejměte motocykl ze zvedacího zařízení vpředu. (☛ str. 70)
– Stiskněte brzdu předního kola a několikrát silně zapružte vidlicí, aby se srovnaly vzpěry vidlice.
– Utáhněte šrouby ❸.

  Předepsaná hodnota

Šroub koncovky vidlice	M8	15 Nm

Dokončovací práce

– Sejměte motocykl ze zvedacího zařízení vzadu. (☛ str. 71)

Demontáž zadního kola

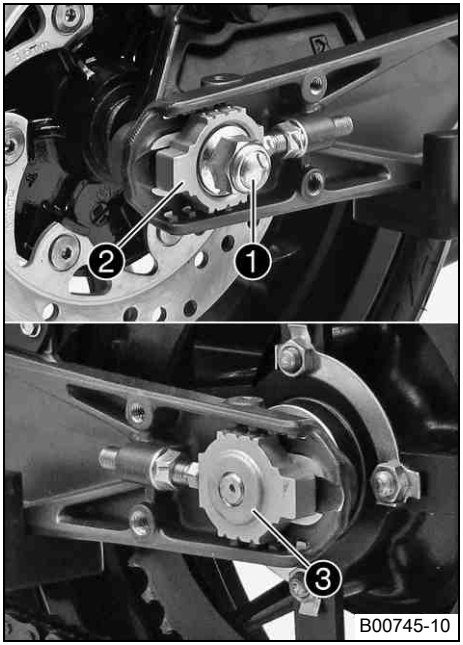

Přípravná práce

– Zdvihněte motocykl zvedacím zařízením vzadu. (☛ str. 71)

Hlavní práce

– Odšroubujte matici ❶ a podložku. Odmontujte napínák řetězu ❷.
– Držte pevně zadní kolo a vytáhněte výsuvný čep ❸.
– Zadní kolo posuňte dopředu tak daleko jak to lze a sejměte řetěz z řetězového kola.

Výstraha

Nebezpečí úrazu Snížený brzdný účinek v důsledku poškozených brzdových kotoučů.

– Kolo vždy odkládejte tak, aby se nepoškodily brzdové kotouče.

– Zadní kolo zatáhněte dozadu a vyjměte ho z kyvného ramene.

Informace

Při demontovaném zadním kole neaktivujte nožní brzdu.

Montáž zadního kola 🔧

Výstraha

Nebezpečí úrazu Snížený brzdný účinek v důsledku přítomnosti oleje nebo maziva na brzdných kotoučích.

– Brzdné kotouče udržujte bezpodmínečně bez oleje a maziva, v případě potřeby ošetřete čističem brzd.

Výstraha

Nebezpečí úrazu Při ovládání brzdy zadního kola není žádný brzdný účinek.

– Po montáži zadního kola vždy stiskněte nožní brzdu, až je dosažen bod tlaku.

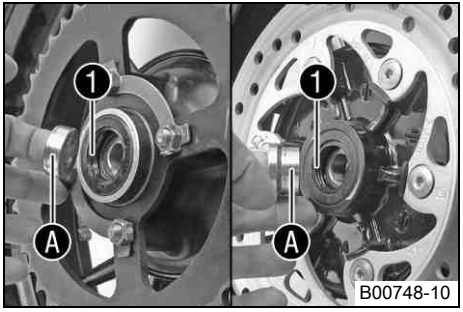

Hlavní práce

– Zkontrolujte gumy tlumiče náboje zadního kola. 🔧 (☛ str. 99)
– Zkontrolujte ložisko kola, zda není poškozené nebo opotřebované.
  » Pokud je ložisko kola poškozené resp. opotřebované:
    – Vyměňte ložisko kola. 🔧
– Vyčistěte a namažte těsnící kroužky hřídele ❶ a třecí plochy Ⓐ distančních objímek.

Mazivo s dlouhodobým účinkem (☛ str. 166)

– Vyčistěte závit výsuvného čepu a matici ❷.
– Vyčistěte místa záběru na nosníku brzdové čelisti a kyvném rameni.
– Na zadní kolo namontujte tlumicí gumu a nosník řetězového kola.
– Zadní kolo postavte do kyvného ramene a brzdovou čelist vsuňte na brzdový kotouč.
– Upravte polohu zadního kola na dosedacích plochách v kyvném rameni.
– Zadní kolo posuňte dopředu tak daleko, jak to lze, a nasaďte řetěz na řetězové kolo.

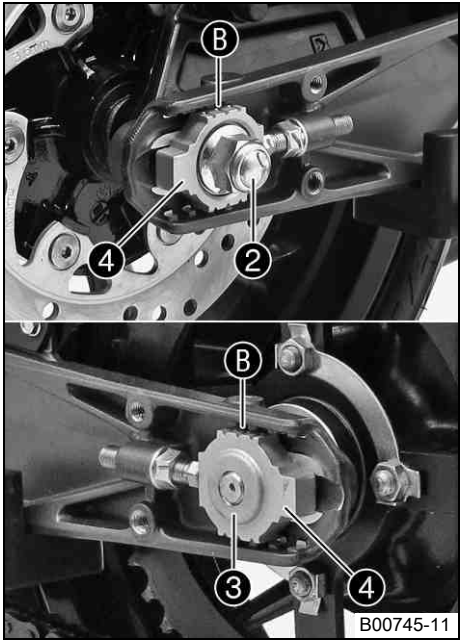

– Zatáhněte zadní kolo dozadu a vsuňte dovnitř výsuvný čep ❸.

Informace
Namontujte napínák řetězu ❹ vlevo a vpravo do stejné polohy.

– Našroubujte matici ❷ a podložku.
– Zadní kolo zatlačte dopředu tak, aby napínáky řetězu přiléhaly ke šroubům a utáhněte matici ❷.

Předepsaná hodnota

Aby bylo zadní kolo správně vyrovnané, musí být značky na napínákách řetězu vlevo a vpravo ve stejné poloze k referenčním značkám ❽.

Matice zadního výsuvného čepu kola	M14x1,5	60 Nm

Dokončovací práce
– Sejměte motocykl ze zvedacího zařízení vzadu. (☛ str. 71)

Kontrola gum tlumiče náboje zadního kola 🔧

Informace
Síla motoru se přenáší z řetězového kola přes 6 gum tlumiče na zadní kolo. Při provozu se opotřebovávají. Pokud se gumy tlumiče včas nevymění, poškodí se nosník řetězového kola a náboj zadního kola.

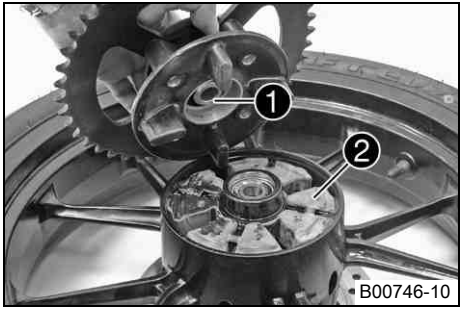

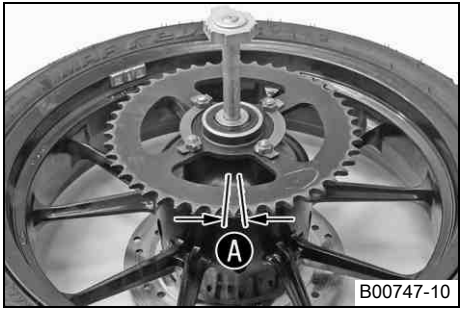

Přípravná práce

– Zdvihněte motocykl zvedacím zařízením vzadu. (☛ str. 71)

– Demontujte zadní kolo. 🔧 (☛ str. 97)

Hlavní práce

– Zkontrolujte ložisko ❶.

» Pokud je ložisko poškozené resp. opotřebované:

– Vyměňte ložisko. 🔧

– Zkontrolujte gumy tlumiče ❷ náboje zadního kola, zda nejsou poškozené nebo opotřebované.

» Pokud jsou gumy tlumiče náboje zadního kola poškozené resp. opotřebované:

– Vyměňte všechny gumy tlumiče náboje zadního kola.

– Položte zadní kolo řetězovým kolem nahoru na pracovní stůl a výsuvný čep kola vstrčte do náboje.

– Pro kontrolu vůle Ⓐ držte pevně zadní kolo a zkuste otáčet řetězovým kolem.

Informace

Vůle se měří na řetězovém kole zvenku.

Vůle gum tlumiče zadní kolo	≤ 5 mm

» Pokud je vůle Ⓐ větší než zadaná hodnota:

– Vyměňte všechny gumy tlumiče náboje zadního kola.

Následná práce

– Nasaďte zadní kolo. 🔧 (☛ str. 98)

– Sejměte motocykl ze zvedacího zařízení vzadu. (☛ str. 71)

Kontrola stavu pneumatik

Výstraha

Nebezpečí nehody Nekontrolované jízdní chování v důsledku prasknutí pneumatiky.

– V zájmu bezpečnosti nechte poškozené nebo ojeté pneumatiky ihned vyměnit. (Váš autorizovaný servis KTM Vám rád pomůže.)

Výstraha

Nebezpečí pádu Omezení jízdních vlastností v důsledku rozdílných profilů pneumatik na předním a zadním kole.

– Přední a zadní kolo smí být opatřeno pouze pneumatikami se stejným profilem, jinak by se vozidlo mohl stát nekontrolovatelné.

Výstraha

Nebezpečí nehody Nekontrolovatelné jízdní chování v důsledku nepovolených a/nebo nedoporučených pneumatik/kol.

– Používejte pouze pneumatiky/kola schválené a/nebo doporučené KTM s odpovídajícím indexem rychlosti.

Informace

Typ pneumatik, jejich stav a tlak v pneumatikách ovlivňují chování motocyklu při jízdě.
Sjeté pneumatiky se zvláště nepříznivě projeví na chování při jízdě na mokrém podkladu.

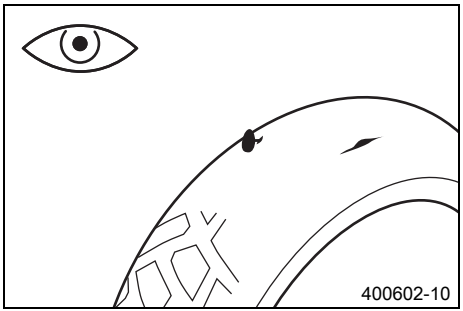

– Zkontrolujte přední i zadní pneumatiku, zda na nich nejsou zářezy, zaražené předměty nebo jiná poškození.
  » Pokud má pneumatika zářezy, vtlačené předměty nebo vykazuje jiná poškození:
    – Vyměňte pneumatiky.
– Zkontrolujte hloubku profilu.

Informace
Dodržujte zákonnou minimální hloubku profilu v dané zemi.

Minimální hloubka profilu	≥ 2 mm

  » Pokud je minimálni hloubka profilu nižší než uvedená hodnota:
    – Vyměňte pneumatiky.
– Zkontrolujte stáří pneumatik.

Informace
Datum výroby pneumatik je obvykle obsaženo v popisu pneumatiky a je vyjádřeno posledními čtyřmi číslicemi označení **DOT**. První dvě číslice označují týden výroby a poslední dvě číslice rok výroby.
KTM doporučuje vyměnit pneumatiky nejpozději po 5 letech, nezávisle na skutečném opotřebení.

  » Pokud je pneumatika starší než 5 let:
    – Vyměňte pneumatiky.

Kontrola tlaku vzduchu v pneumatikách

Informace
Příliš nízký tlak vzduchu v pneumatikách vede k abnormálnímu opotřebení a k přehřívání pneumatiky.
Správný tlak vzduchu v pneumatikách zaručuje optimální jízdní komfort a maximální životnost pneumatiky.

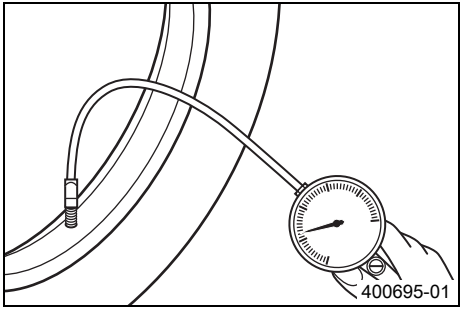

– Sejměte čepičku ventilu.
– Tlak vzduchu kontrolujte při studených pneumatikách.

Tlak vzduchu v pneumatikách pro jízdu pouze s řidičem	
vpředu	2,0 bar
vzadu	2,0 bar

Tlak vzduchu v pneumatikách se spolujezdcem/ plné užitné zatížení	
vpředu	2,0 bar
vzadu	2,2 bar

» Pokud tlak vzduchu v pneumatikách neodpovídá předepsané hodnotě:
  – Upravte tlak vzduchu v pneumatikách.
– Nasaďte čepičku ventilu.

Demontáž baterie

Výstraha

Nebezpečí poranění Kyselina a plyny z baterie způsobují těžká poleptání.

- Udržujte baterie mimo dosah dětí.
- Používejte vhodný ochranný oděv a ochranné brýle.
- Vyhněte se kontaktu s kyselinou a plyny z baterie.
- Udržujte baterii z dosahu jisker nebo otevřeného ohně. Nabíjejte pouze v dobře větraných místnostech.
- Při zasažení pokožky opláchněte větším množstvím vody. Dostane-li se kyselina z baterie do očí, vyplachujte nejméně po dobu 15 minut vodou a vyhledejte lékaře.

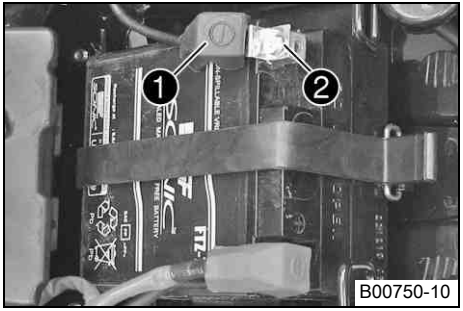

Přípravná práce

- Demontujte sedačku spolujezdce. (☛ str. 72)
- Demontujte sedačku. (☛ str. 73)

Hlavní práce

- Stáhněte kryt záporného pólu ❶.
- Odpojte ze záporného pólu baterie kabel ❷.

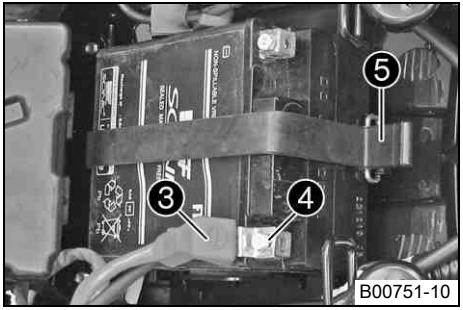

B00751-10

– Stáhněte kryt kladného pólu ❸.
– Odpojte od baterie kabel ke kladnému pólu ❹.
– Vyhákněte gumový pásek ❺.
– Vytáhněte baterii z držáku směrem nahoru.

Informace
Motocykl nikdy neprovozujte s vybitou baterií nebo bez baterie. V obou případech se mohou poškodit elektrické součásti a bezpečnostní zařízení. Vozidlo by v takovém případě nebylo provozně spolehlivé.

Montáž baterie

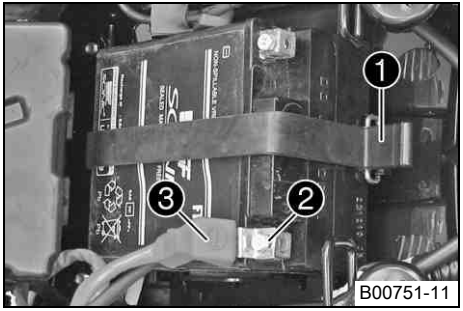

B00751-11

Hlavní práce
– Upravte polohu baterie v držáku.

Informace
Póly baterie musí být nahoře.

– Zahákněte gumový pásek ❶.
– Připojte k baterii kabel ke kladnému pólu ❷.
– Nasaďte kryt na kladný pól ❸.

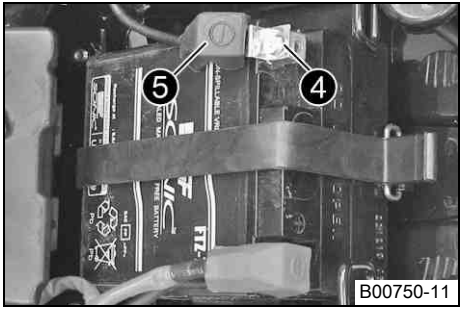

– Připojte kabel ❹ k zápornému pólu baterie.
– Nasaďte kryt na záporný pól ❺.

Dokončovací práce

– Namontujte sedačku. (☛ str. 74)
– Namontujte sedačku spolujezdce. (☛ str. 73)
– Nastavte čas. (☛ str. 42)

Nabíjení baterie 🔧

Výstraha

Nebezpečí poranění Kyselina a plyny z baterie způsobují těžká poleptání.

– Udržujte baterie mimo dosah dětí.
– Používejte vhodný ochranný oděv a ochranné brýle.
– Vyhněte se kontaktu s kyselinou a plyny z baterie.
– Udržujte baterii z dosahu jisker nebo otevřeného ohně. Nabíjejte pouze v dobře větraných místnostech.
– Při zasažení pokožky opláchněte větším množstvím vody. Dostane-li se kyselina z baterie do očí, vyplachujte nejméně po dobu 15 minut vodou a vyhledejte lékaře.

Výstraha

Ohrožení životního prostředí Součásti a obsah baterie zatěžují životní prostředí.

– Neodhazujte baterie do domovního odpadu. Vadnou baterii zlikvidujte ekologicky. Odevzdejte baterii svému obchodníkovi KTM nebo do sběrny starých baterií.

Informace

I když je baterie bez zátěže, ztrácí každý den náboj.
Pro životnost baterie je velmi důležitý stav nabití a způsob nabíjení.
Rychlonabíjení s vyšším proudem se negativně projeví na životnosti baterie.
V případě překročení nabíjecího proudu, napětí a doby nabíjení uniká elektrolyt přes bezpečnostní ventily. Tím baterie ztrácí kapacitu.
Pokud jste startovali s prázdnou baterií, je třeba ji bez odkladu nabít.
Při delším stání ve vybitém stavu dochází k hlubokému vybití a k zasíření, a baterie se zničí.
Baterie je bezúdržbová, to znamená, že odpadá kontrola stavu kyseliny.

Přípravná práce

– Vypněte všechny spotřebiče a vypněte motor.
– Demontujte sedačku spolujezdce. (☛ str. 72)
– Demontujte sedačku. (☛ str. 73)
– Odpojte z baterie kabel k zápornému pólu, abyste předešli škodám na palubní elektronice.

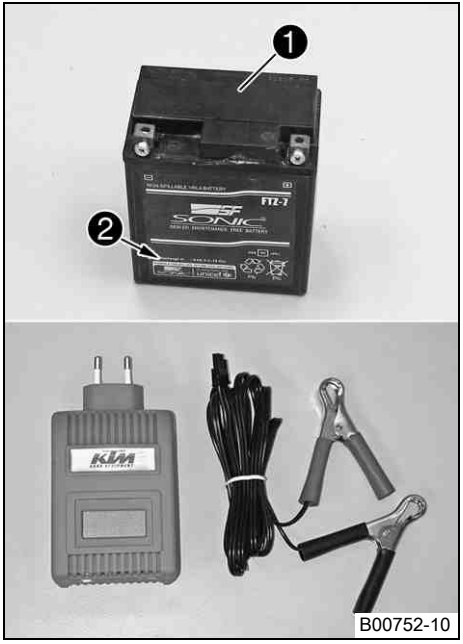

Hlavní práce

– Připojte k baterii nabíječku. Zapněte nabíječku.

Nabíječka baterie (58429074000)

Na této nabíječce můžete navíc otestovat klidové napětí, startovací schopnost baterie a alternátor. Mimo to je na tomto přístroji vyloučeno přebití baterie.

Informace

V žádném případě nesnímejte víčko ❶.
Nabíjejte baterii s maximálně 10% kapacity, která je uvedená na krytu baterie ❷.

– Po nabití nabíječku vypněte. Připojte baterii.

Předepsaná hodnota

Nesmí být překročen nabíjecí proud, napětí ani doba nabíjení.	
Pokud s motocyklem nevyjíždíte, pravidelně dobíjejte baterii	3 měsíce

Dokončovací práce

– Namontujte sedačku. (☛ str. 74)
– Namontujte sedačku spolujezdce. (☛ str. 73)
– Nastavte čas. (☛ str. 42)

Výměna pojistek jednotlivých elektrických spotřebičů

Informace

Pojistková skříňka s hlavní pojistkou a pojistkami jednotlivých elektrických spotřebičů se nachází pod sedačkou spolujezdce.

Přípravná práce

– Vypněte všechny spotřebiče a vypněte motor.

– Demontujte sedačku spolujezdce. (☛ str. 72)

Hlavní práce

– Otevřete víko pojistkové skříňky ❶.

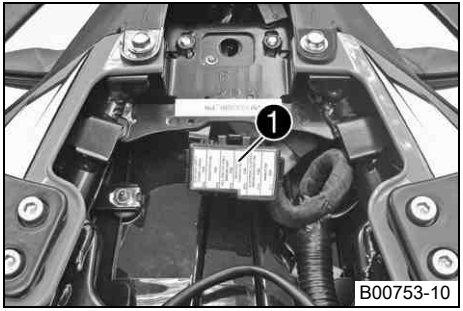

– Vyjměte vadnou pojistku.

Předepsaná hodnota

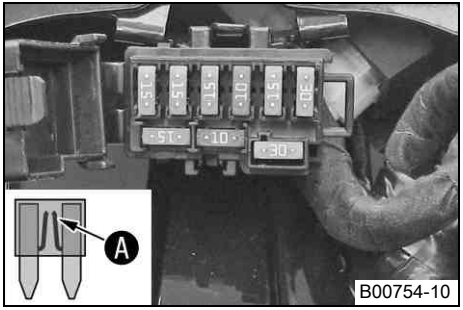

Pojistka **1** - 30 A - hlavní pojistka
Pojistka **2** - 15 A - sdružený přístroj na palubní desce
Pojistka **3** - 10 A - řídicí jednotka, hlavní relé
Pojistka **4** - 15 A - zapalovací cívka, alarm (doplňkové vybavení)
Pojistka **5** - 15 A - ventilátor chladiče
Pojistka **6** - 15 A - houkačka, brzdové světlo, blinkr, dálkové světlo, potkávací světlo, obrysové světlo, zadní světlo, osvětlení poznávací značky

Informace
Vadnou pojistku poznáte podle přerušeného tavného drátu ❍.

Výstraha
Nebezpečí požáru Použitím nesprávných pojistek se může přetížit elektrický systém.

– Používejte pouze pojistky s předepsaným počtem ampérů. Pojistky nikdy nepřemosťujte nebo neopravujte.

– Použijte náhradní pojistku s vhodnou velikostí.

Pojistka (75011088010) (☛ str. 154)
Pojistka (75011088015) (☛ str. 154)
Pojistka (75011088030) (☛ str. 154)

Tip
Do pojistkové skříňky vložte novou náhradní pojistku, abyste ji měli v případě potřeby k dispozici.

– Zkontrolujte funkci elektrického spotřebiče.
– Zavřete víko pojistkové skříňky.

Dokončovací práce
– Namontujte sedačku spolujezdce. (☛ str. 73)

Výměna žárovky světlometu

Upozornění

Poškození reflektoru Snížená intenzita světla.

– Mastnota na skleněné baňce žárovky se zahřátím odpaří a usadí se na reflektoru. Před montáží vyčistěte skleněnou baňku a udržujte ji bez mastnoty.

Přípravná práce

– Vypněte všechny spotřebiče a vypněte motor.

Hlavní práce

– Vyjměte rozpěrné nýty ❶.

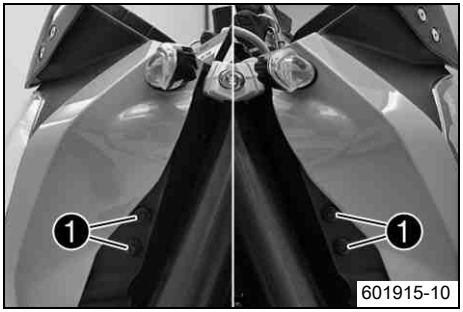

– Vyšroubujte šrouby ❷.

– Masku světlometu lehce nadzvedněte a vychylte dopředu.

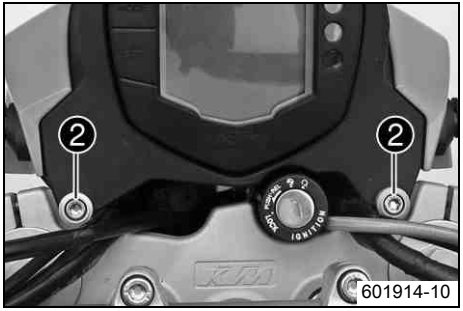

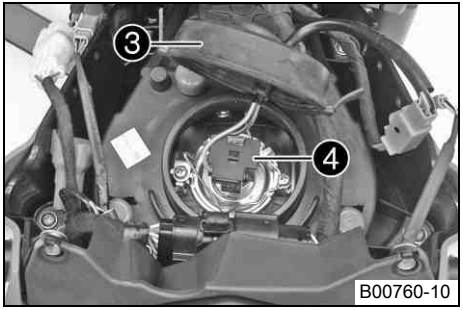

– Sejměte gumovou čepičku ❸.
– Rozpojte konektor ❹.

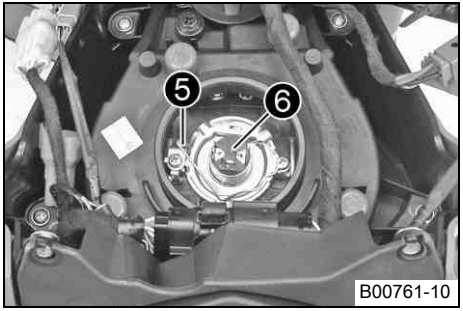

– Vyhákněte třmeny ❺.
– Vyjměte žárovku světlometu ❻.
– Do tělesa světlometu vložte novou žárovku světlometu.

Světlomet (H4 / patice P43t) (☛ str. 154)

Informace
Nasaďte žárovku světlometu tak, aby nosy zasahovaly do vybrání.

– Zahákněte třmen ❺.
– Připojte konektor ❹.
– Namontujte gumovou čepičku ❸.

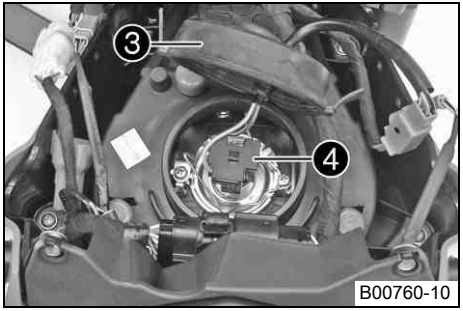

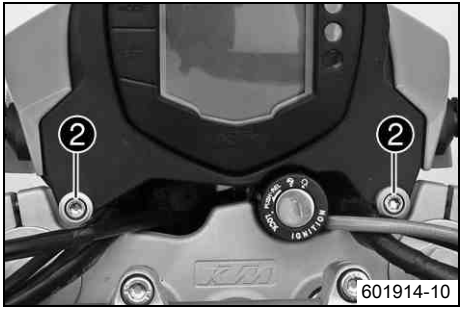

– Vychylte masku světlometu nahoru.
– Našroubujte šrouby ❷ a utáhněte je.

Předepsaná hodnota

Šroub masky světlometu	M6	11 Nm

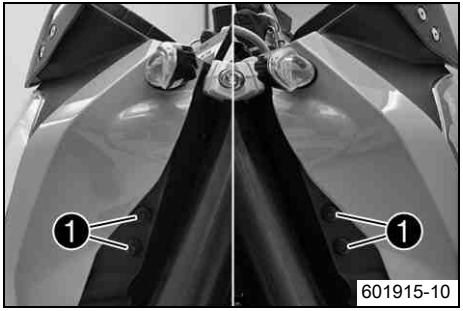

– Namontujte rozpěrné nýty ❶ na obou stranách.
– Zkontrolujte funkci světel.

Výměna žárovky obrysového světla

Upozornění

Poškození reflektoru Snížená intenzita světla.

– Mastnota na skleněné baňce žárovky se zahřátím odpaří a usadí se na reflektoru. Před montáží vyčistěte skleněnou baňku a udržujte ji bez mastnoty.

Přípravná práce

– Vypněte všechny spotřebiče a vypněte motor.

Hlavní práce

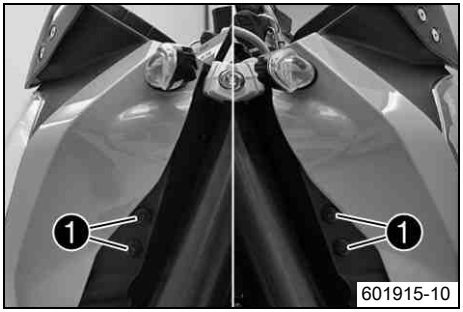

– Vyjměte rozpěrné nýty ❶.

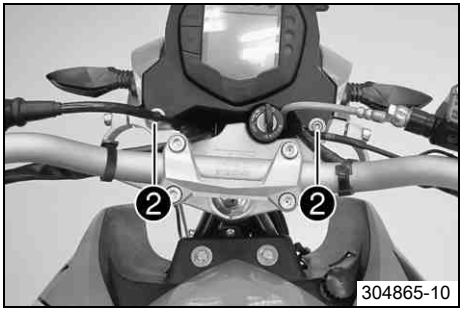

– Vyšroubujte šrouby ❷.
– Masku světlometu lehce nadzvedněte a vychylte dopředu.

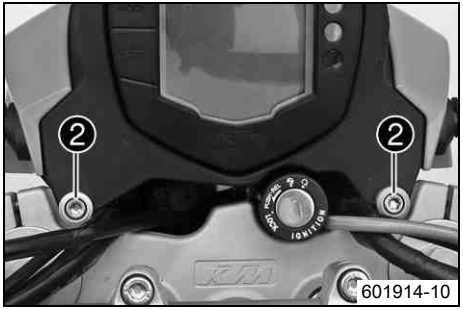

– Vyšroubujte šrouby ❸.
– Sejměte kryt ❹.

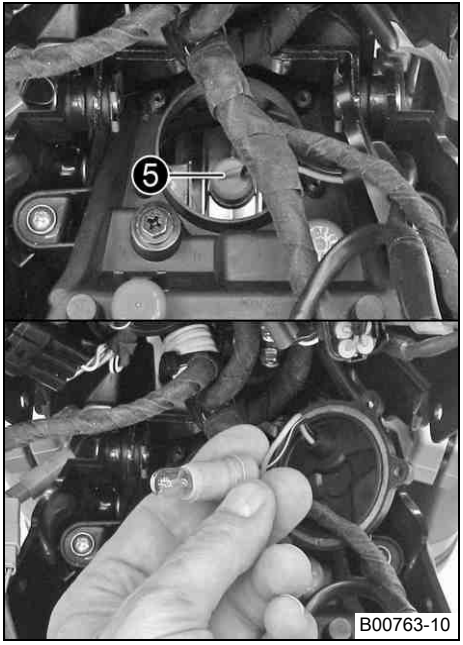

– Vytáhněte objímku se žárovkou ❺ z držáku.
– Vyjměte žárovku.
– Do objímky vsaďte novou žárovku.

Obrysové světlo (W5W / patice W2,1x9,5d) (☛ str. 154)

– Objímku se žárovkou ❺ vsuňte do držáku ve světlometu.

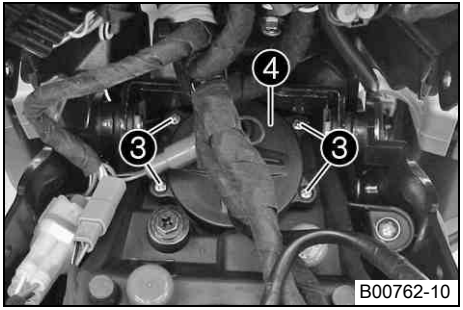

– Nasaďte kryt ❹.
– Našroubujte šrouby ❸ a utáhněte je.

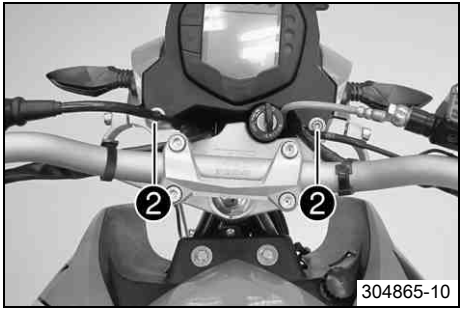

– Vychylte masku světlometu nahoru.
– Našroubujte šrouby ❷ a utáhněte je.

Předepsaná hodnota

Šroub masky světlometu	M6	11 Nm

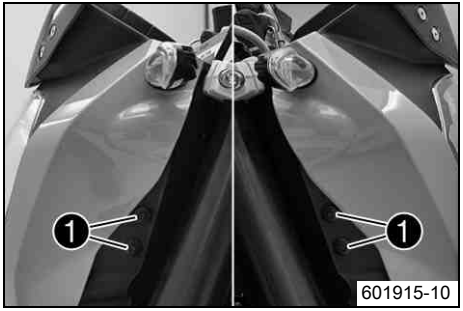

– Namontujte rozpěrné nýty ❶ na obou stranách.
– Zkontrolujte funkci světel.

Kontrola nastavení světlometu

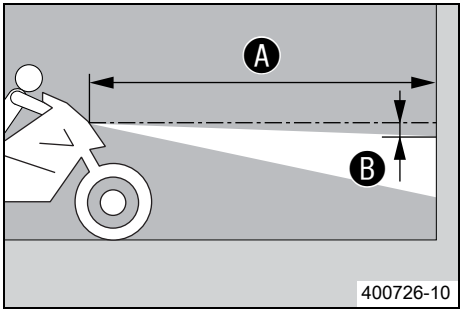

– Postavte vozidlo na vodorovnou plochu před světlou stěnu a ve výši středu světlometů udělejte na stěnu značku.
– Další značku udělejte ve vzdálenosti Ⓑ pod první značkou.

Předepsaná hodnota

Vzdálenost Ⓑ	5 cm

– Postavte vozidlo před stěnu ve vzdálenosti Ⓐ a zapněte potkávací světlo.

Předepsaná hodnota

Vzdálenost Ⓐ	5 m

– Nyní se na motocykl posadí řidič, případně i se spolujezdcem a zavazadlem.
– Zkontrolujte nastavení světlometu.

Rozmezí světla a tmy musí u motocyklu připraveného pro jízdu s řidičem, případně i se spolujezdcem a zavazadlem ležet přímo na dolní značce.

» Pokud rozmezí světla a tmy nesouhlasí s předepsanou hodnotou:
  – Nastavte dosah světla světlometu. (☛ str. 118)

Nastavení dosahu světla světlometu

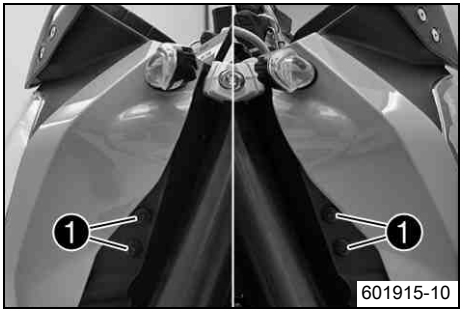

Hlavní práce

– Vyjměte rozpěrné nýty ❶.

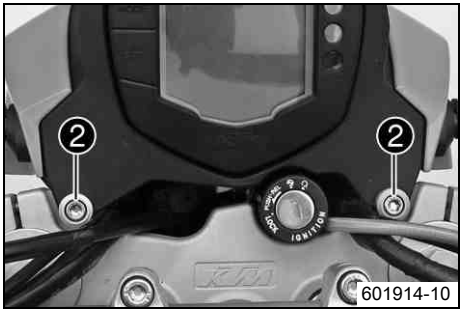

– Vyšroubujte šrouby ❷.

– Masku světlometu lehce nadzvedněte a vychylte dopředu.

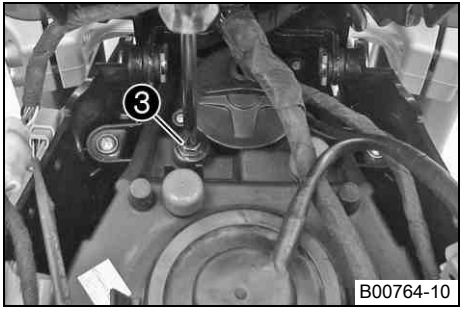

– Otáčením šroubu ❸ nastavte dosah světla světlometu.

Předepsaná hodnota

Rozmezí světla a tmy musí u motocyklu připraveného pro jízdu s řidičem, případně se spolujezdcem a zavazadlem ležet přímo na dolní značce (umístěné při: Kontrola nastavení světlometů).

Informace

Otáčení po směru hodinových ručiček se snižuje dosah světla, otáčení proti směru hodinových ručiček se zvyšuje dosah světla.

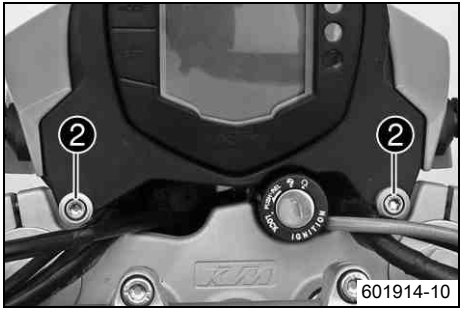

– Vychylte masku světlometu nahoru.
– Našroubujte šrouby ❷ a utáhněte je.

Předepsaná hodnota

Šroub masky světlometu	M6	11 Nm

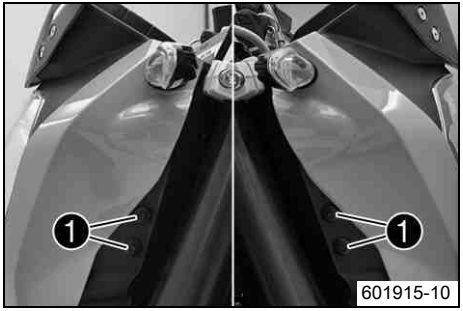

– Namontujte rozpěrné nýty ❶ na obou stranách.

Následná práce

– Zkontrolujte nastavení světlometu. (☛ str. 117)

Chladicí systém

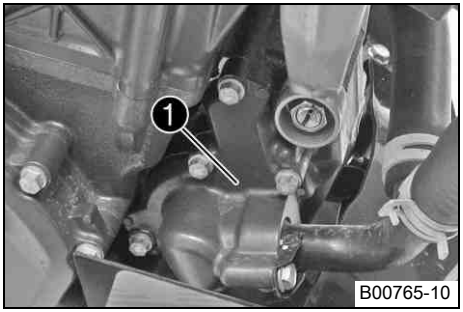

Vodním čerpadlem ❶ v motoru je vytvářen vynucený oběh chladicí kapaliny.
Tlak v chladicím systému, který vzniká při zahřátí, se reguluje ventilem v uzávěru chladiče ❷. Nadměrná část chladicí kapaliny, která vzniká v důsledku tepelného rozpínání, se odvádí do vyrovnávací nádrže ❸. Jakmile teplota poklesne, tento podíl kapaliny se opět nasaje do chladicího systému. Proto je přípustná uvedená teplota chladicí kapaliny, aniž by se muselo počítat s poruchami funkce.

125 °C

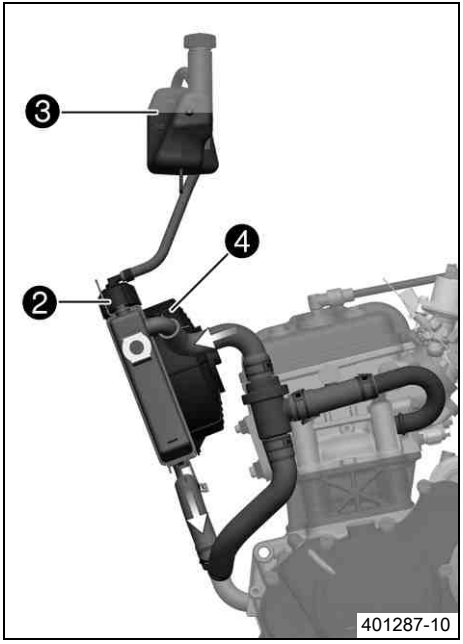

Chlazení se provádí vzduchem při jízdě a ventilátorem chladiče ❹, který je řízen tepelným spínačem.
Čím je nižší rychlost, tím menší je chladicí účinek. Chladicí účinek rovněž snižují špinavá žebra chladiče.

Kontrola mrazuvzdornosti a hladiny chladicí kapaliny

Výstraha

Nebezpečí opaření Chladicí kapalina je při provozu motocyklu velice horká a je pod tlakem.

– Neotvírejte chladič, hadice chladiče nebo jiné součásti chladicího systému při motoru zahřátém na provozní teplotu. Nechte motor a chladicí systém vychladnout. Při opaření ihned podržte postižená místa pod vlažnou vodou.

Výstraha

Nebezpečí otravy Chladicí kapalina je jedovatá a poškozuje zdraví.

– Zabraňte kontaktu chladicí kapaliny s pokožkou, očima a oblečením. Při zasažení očí ihned vypláchněte vodou a vyhledejte lékaře. Zasažená místa na pokožce ihned očistěte vodou a mýdlem. V případě polknutí chladicí kapaliny ihned vyhledejte lékaře. Oblečení zasažené chladicí kapalinou vyměňte. Udržujte chladicí kapalinu mimo dosah dětí.

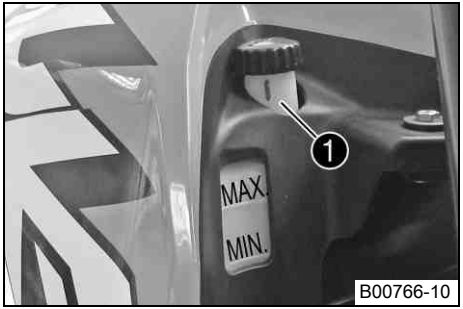

Podmínka

Motor je studený.

– Postavte motocykl svisle na vodorovné ploše.
– Sejměte uzávěr z vyrovnávací nádrže ❶.
– Zkontrolujte mrazuvzdornost chladicí kapaliny.

−25… −45 °C

» Pokud mrazuvzdornost chladicí kapaliny neodpovídá předepsané hodnotě:
  – Upravte mrazuvzdornost chladicí kapaliny.

– Zkontrolujte hladinu chladicí kapaliny ve vyrovnávací nádrži.

Hladina chladicí kapaliny musí být mezi **MIN** a **MAX**.

» Pokud hladina chladicí kapaliny nesouhlasí s předepsanou hodnotou:
  – Upravte hladinu chladicí kapaliny.

Alternativa 1

Chladicí kapalina (☛ str. 162)

Alternativa 2

Chladicí kapalina (směs připravená k použití) (☛ str. 163)

– Namontujte uzávěr na vyrovnávací nádrž.

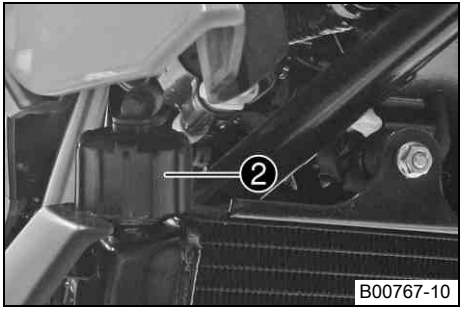

– Vyšroubujte uzávěr chladiče ❷.
– Zkontrolujte mrazuvzdornost chladicí kapaliny.

−25… −45 °C

» Pokud mrazuvzdornost chladicí kapaliny neodpovídá předepsané hodnotě:
  – Upravte mrazuvzdornost chladicí kapaliny.
– Zkontrolujte hladinu chladicí kapaliny v chladiči.

Chladič musí být zcela naplněný.

» Pokud hladina chladicí kapaliny nesouhlasí s předepsanou hodnotou:
  – Upravte hladinu chladicí kapaliny a zjistěte příčinu její ztráty.

  Alternativa 1

Chladicí kapalina (☛ str. 162)

  Alternativa 2

Chladicí kapalina (směs připravená k použití) (☛ str. 163)

» Pokud muselo být doplněno víc chladicí kapaliny než je předepsaná hodnota: > 0,20 l
  – Naplňte/odvzdušněte chladicí systém. 🔧 (☛ str. 127)
– Namontujte uzávěr chladiče.

Kontrola hladiny chladicí kapaliny

Výstraha

Nebezpečí opaření Chladicí kapalina je při provozu motocyklu velice horká a je pod tlakem.

– Neotvírejte chladič, hadice chladiče nebo jiné součásti chladicího systému při motoru zahřátém na provozní teplotu. Nechte motor a chladicí systém vychladnout. Při opaření ihned podržte postižená místa pod vlažnou vodou.

Výstraha

Nebezpečí otravy Chladicí kapalina je jedovatá a poškozuje zdraví.

– Zabraňte kontaktu chladicí kapaliny s pokožkou, očima a oblečením. Při zasažení očí ihned vypláchněte vodou a vyhledejte lékaře. Zasažená místa na pokožce ihned očistěte vodou a mýdlem. V případě polknutí chladicí kapaliny ihned vyhledejte lékaře. Oblečení zasažené chladicí kapalinou vyměňte. Udržujte chladicí kapalinu mimo dosah dětí.

Podmínka

Motor je studený.

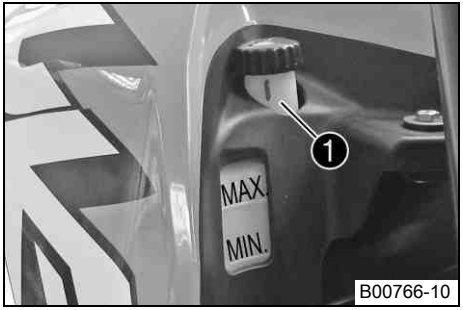

– Postavte motocykl svisle na vodorovné ploše.
– Zkontrolujte hladinu chladicí kapaliny ve vyrovnávací nádrži ❶.

Hladina chladicí kapaliny musí být mezi **MIN** a **MAX**.

» Pokud hladina chladicí kapaliny nesouhlasí s předepsanou hodnotou:
  – Upravte hladinu chladicí kapaliny.

Alternativa 1

Chladicí kapalina (☛ str. 162)

Alternativa 2

Chladicí kapalina (směs připravená k použití) (☛ str. 163)

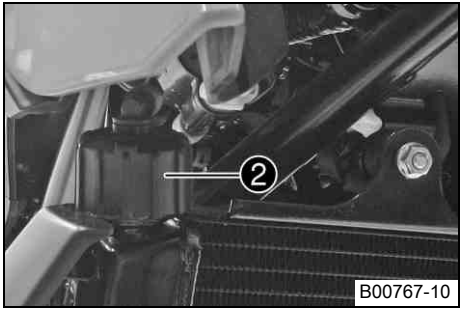

– Vyšroubujte uzávěr chladiče ❷ a zkontrolujte hladinu chladicí kapaliny v chladiči.

Chladič musí být zcela naplněný.

» Pokud hladina chladicí kapaliny nesouhlasí s předepsanou hodnotou:
  – Upravte hladinu chladicí kapaliny a zjistěte příčinu její ztráty.

Alternativa 1

Chladicí kapalina (☛ str. 162)

Alternativa 2

Chladicí kapalina (směs připravená k použití) (☛ str. 163)

» Pokud muselo být doplněno víc chladicí kapaliny než je předepsaná hodnota: > 0,20 l

– Naplňte/odvzdušněte chladicí systém. 🔧 (☛ str. 127)

– Namontujte uzávěr chladiče.

Vypuštění chladicí kapaliny 🔧

Výstraha

Nebezpečí opaření Chladicí kapalina je při provozu motocyklu velice horká a je pod tlakem.

– Neotvírejte chladič, hadice chladiče nebo jiné součásti chladicího systému při motoru zahřátém na provozní teplotu. Nechte motor a chladicí systém vychladnout. Při opaření ihned podržte postižená místa pod vlažnou vodou.

Výstraha

Nebezpečí otravy Chladicí kapalina je jedovatá a poškozuje zdraví.

– Zabraňte kontaktu chladicí kapaliny s pokožkou, očima a oblečením. Při zasažení očí ihned vypláchněte vodou a vyhledejte lékaře. Zasažená místa na pokožce ihned očistěte vodou a mýdlem. V případě polknutí chladicí kapaliny ihned vyhledejte lékaře. Oblečení zasažené chladicí kapalinou vyměňte. Udržujte chladicí kapalinu mimo dosah dětí.

Podmínka

Motor je studený.

Přípravná práce

– Demontujte bugspoiler. (☛ str. 83)

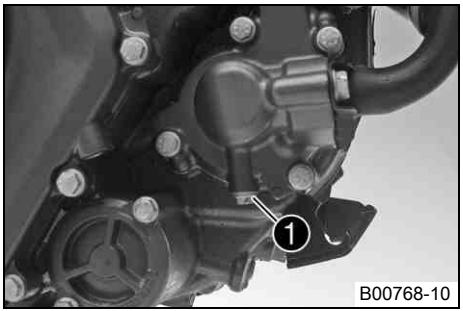

Hlavní práce

– Postavte motocykl do svislé polohy.
– Připravte si pod motor vhodnou nádobu.
– Vyšroubujte šroub ❶.
– Sejměte uzávěr chladiče.
– Nechte zcela vytéct chladicí kapalinu.
– S novým těsnícím kroužkem našroubujte šroub ❶ a utáhněte jej.

Předepsaná hodnota

Šroubový uzávěr vypouštěcího otvoru vodního čerpadla	M6	8 Nm

Naplnění/odvzdušnění chladicího systému

Výstraha

Nebezpečí otravy Chladicí kapalina je jedovatá a poškozuje zdraví.

– Zabraňte kontaktu chladicí kapaliny s pokožkou, očima a oblečením. Při zasažení očí ihned vypláchněte vodou a vyhledejte lékaře. Zasažená místa na pokožce ihned očistěte vodou a mýdlem. V případě polknutí chladicí kapaliny ihned vyhledejte lékaře. Oblečení zasažené chladicí kapalinou vyměňte. Udržujte chladicí kapalinu mimo dosah dětí.

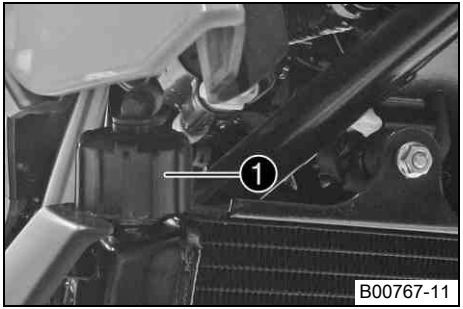

B00767-11

– Sejměte uzávěr chladiče ❶.

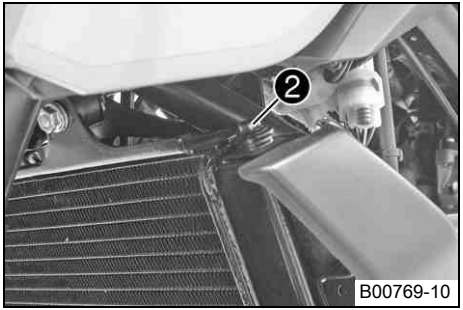

B00769-10

– Vyšroubujte odvzdušňovací šroub ❷.
– Nakloňte vozidlo lehce doprava.
– Doplňujte chladicí kapalinu do té doby, až vychází z odvzdušňovacího otvoru bez bublin a ihned namontujte odvzdušňovací šroub a pevně jej utáhněte.

Alternativa 1

Chladicí kapalina (☛ str. 162)

Alternativa 2

Chladicí kapalina (směs připravená k použití) (☛ str. 163)

– Chladič zcela naplňte chladicí kapalinou. Namontujte uzávěr chladiče.
– Vozidlo odstavte na boční stojan.

Nebezpečí

Nebezpečí otravy Výfukové plyny jsou jedovaté a mohou způsobit bezvědomí a/nebo smrt.

– Při provozu motoru se postarejte vždy o dostatečné větrání, motor nestartujte nebo nenechte běžet v uzavřeném prostoru nebo bez vhodného odsávacího zařízení.

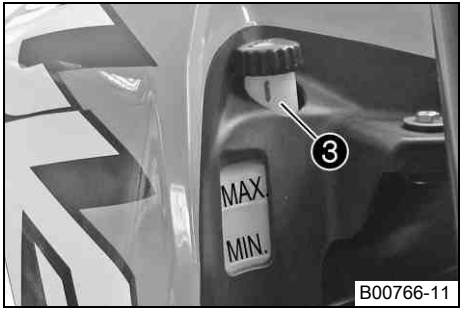

- Nastartujte motor a nechte ho běžet, aby se zahřál.
- Vypněte motor a nechte jej vychladnout.
- Po vychladnutí ještě jednou zkontrolujte hladinu chladicí kapaliny a v případě nutnosti chladicí kapalinu doplňte.
- Sejměte uzávěr vyrovnávací nádrže ❸ a doplňte chladicí kapalinu až po značku **MAX**.
- Našroubujte uzávěr vyrovnávací nádrže.
- Namontujte bugspoiler. (☛ str. 84)

Kontrola vůle plynového bovdenu

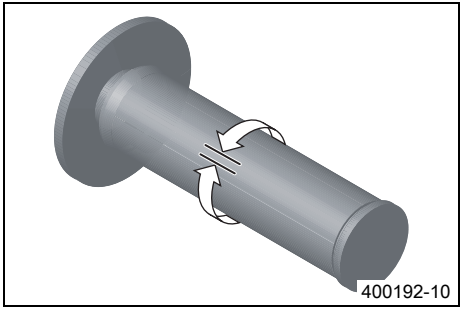

– Zkontrolujte lehkost chodu otočné rukojeti plynu.
– Řídítka nastavte rovně. Pohybujte sem a tam otočnou rukojetí plynu a zjistěte vůli plynového bovdenu.

Vůle plynového bovdenu	3… 5 mm

» Pokud vůle plynového bovdenu nesouhlasí s předepsanou hodnotou:
  – Nastavte vůli plynového bovdenu. 🔧 (☛ str. 131)

Nebezpečí

Nebezpečí otravy Výfukové plyny jsou jedovaté a mohou způsobit bezvědomí a/nebo smrt.

  – Při provozu motoru se postarejte vždy o dostatečné větrání, motor nestartujte nebo nenechte běžet v uzavřeném prostoru nebo bez vhodného odsávacího zařízení.

– Nastartujte motor a nechte ho běžet na volnoběh. Pohybujte řídítky v celém rozsahu řízení sem a tam.

Nesmí se měnit otáčky volnoběhu.

» Pokud se mění otáčky volnoběhu:
  – Zkontrolujte uložení plynového bovdenu.

Nastavení vůle plynového bovdenu 🔧

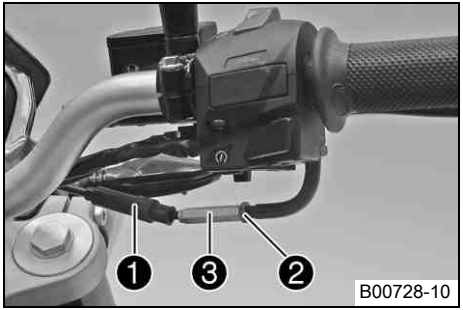

– Řídítka nastavte rovně.
– Odsuňte manžetu ❶.
– Uvolněte protimatici ❷.
– Regulačním šroubem ❸ nastavte vůli plynového bowdenu.

Předepsaná hodnota

Vůle plynového bovdenu	3… 5 mm

– Pevně utáhněte protimatici ❷.
– Nasuňte manžetu ❶.

Kontrola vůle páčky spojky

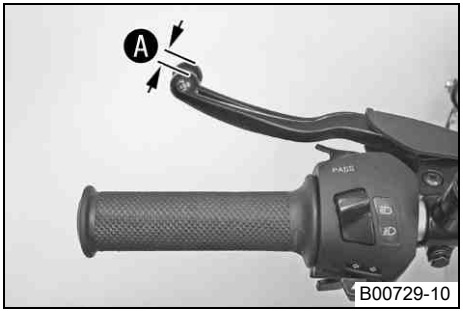

– Zkontrolujte lehkost chodu páčky spojky.
– Řídítka nastavte rovně. Lehce páčku spojky přitáhněte a zjistěte vůli páčky spojky ❍.

Vůle páčky spojky	1… 3 mm

» Pokud vůle páčky spojky nesouhlasí s předepsanou hodnotou:
  – Nastavte vůli bovdenu spojky. 🔧 (☛ str. 132)

Upozornění

Poškození spojky Pokud páčka spojky nemá žádnou vůli, začne spojka prokluzovat.

– Při provozu motocyklu vždy zkontrolujte vůli páčky spojky.

– Pohybujte řídítky v celém rozsahu řízení sem a tam.

Vůle páčky spojky se nesmí změnit.

» Pokud se vůle páčky spojky změní:

– Zkontrolujte uložení bovdenu spojky.

Nastavení vůle bovdenu spojky

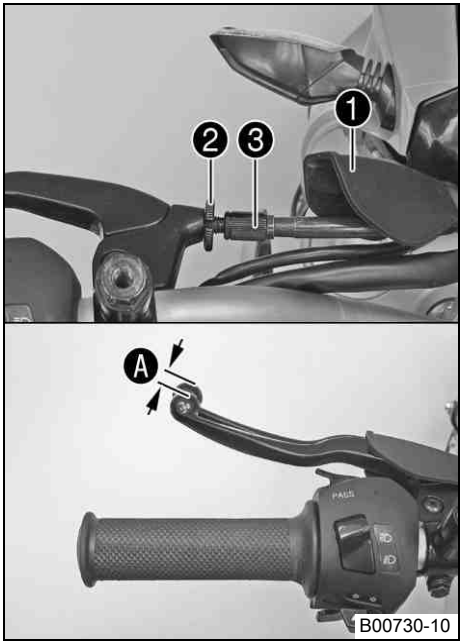

– Řídítka nastavte rovně.
– Odsuňte manžetu ❶.
– Uvolněte protimatici ❷.
– Vůli páčky spojky Ⓐ nastavte regulačním šroubem ❸.

Předepsaná hodnota

Vůle páčky spojky	1… 3 mm

– Pevně utáhněte protimatici ❷.
– Nasuňte manžetu ❶.

Kontrola hladiny motorového oleje

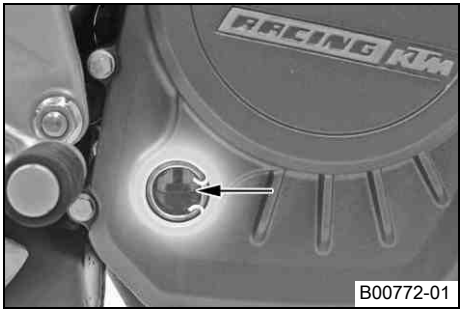

Podmínka
Motor je zahřátý na provozní teplotu.

Přípravná práce
– Postavte motocykl svisle na vodorovné ploše.

Hlavní práce
– Zkontrolujte hladinu motorového oleje.

Informace
Po zastavení motoru nejprve minutu počkejte a teprve potom zkontrolujte hladinu.

Motorový olej musí dosahovat mezi dolní a horní hranu průzoru.

» Pokud hladina motorového oleje není v uvedeném rozmezí:
  – Doplňte motorový olej. (☛ str. 136)

Výměna motorového oleje a olejového filtru, vyčištění olejového sítka 🔧

Výstraha
Nebezpečí opaření Motorový resp. převodový olej je při provozu motocyklu velmi horký.

– Používejte vhodný ochranný oděv a ochranné rukavice. Při opaření ihned podržte postižená místa pod vlažnou vodou.

Výstraha
Ohrožení životního prostředí Problematické látky způsobují škody na životním prostředí.

– Oleje, maziva, filtry, paliva, čisticí prostředky, brzdovou kapalinu atd. likvidujte náležitě dle platných předpisů.

Informace
Motorový olej se musí vypouštět při provozní teplotě motoru.

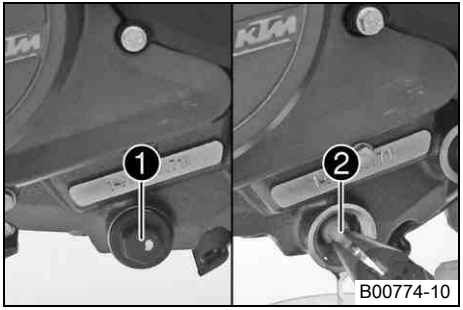

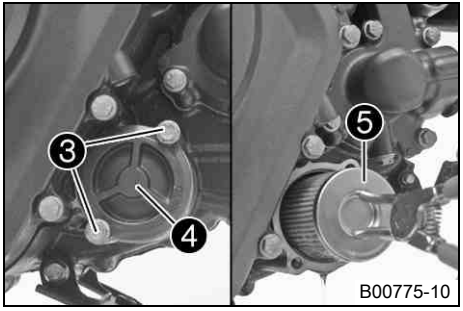

Přípravná práce
- Demontujte bugspoiler. (☛ str. 83)
- Postavte motocykl na vodorovné ploše na postranní stojan.

Hlavní práce
- Připravte si pod motor vhodnou nádobu.
- Vyšroubujte vypouštěcí šroub oleje ❶ s o-kroužkem.
- Vyjměte olejové sítko ❷ s o-kroužkem.
- Nechte zcela vytéci motorový olej.
- Důkladně vyčistěte vypouštěcí šroub oleje a olejové sítko.
- Ulože olejové sítko ❷ a našroubujte a pevně utáhněte vypouštěcí šroub oleje ❶ s o-kroužkem.

  Předepsaná hodnota

Šroub vypouštění oleje	M24	20 Nm

- Vyšroubujte šrouby ❸. Sejměte víko olejového filtru ❹ s o-kroužkem.
- Vytáhněte olejový filtr ❺ z pouzdra filtru.

Obrácené kleště na rozpěrné pojistné kroužky (51012011000)

- Nechte zcela vytéci motorový olej.
- Důkladně vyčistěte jednotlivé části a těsnící plochu.

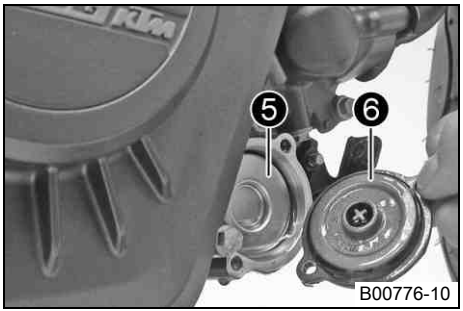

B00776-10

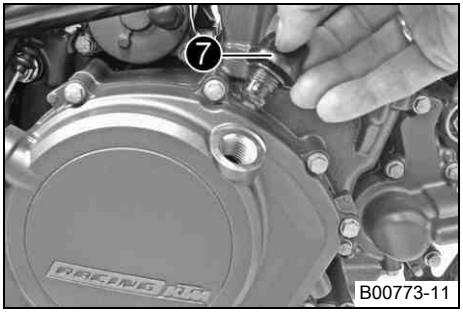

B00773-11

– Nasaďte olejový filtr ❺.
– Naolejujte o-kroužek víka olejového filtru. Namontujte víko olejového filtru ❻.
– Našroubujte šrouby a utáhněte je.

Předepsaná hodnota

Šroub víka olejového filtru	M5	8 Nm	Loctite® 243™

Informace

Příliš málo motorového oleje nebo méně kvalitní motorový olej vede k předčasnému opotřebení motoru.

– Vyšroubujte šroub pro plnění oleje ❼ s o-kroužkem u víka spojky a doplňte motorový olej.

Motorový olej	1,50 l	Venkovní teplota: 0… 50 °C	Motorový olej (SAE 15W/50) (☛ str. 163)
		Venkovní teplota: −10… 40 °C	Motorový olej (SAE 10W/40) (☛ str. 163)

– Namontujte a utáhněte šroub pro plnění oleje s o-kroužkem.

Nebezpečí

Nebezpečí otravy Výfukové plyny jsou jedovaté a mohou způsobit bezvědomí a/nebo smrt.

– Při provozu motoru se postarejte vždy o dostatečné větrání, motor nestartujte nebo nenechte běžet v uzavřeném prostoru nebo bez vhodného odsávacího zařízení.

– Nastartujte motor a zkontrolujte, zda těsní.

Dokončovací práce

– Namontujte bugspoiler. (☛ str. 84)
– Zkontrolujte hladinu motorového oleje. (☛ str. 133)

Doplnění motorového oleje

Informace

Příliš málo motorového oleje nebo méně kvalitní motorový olej vede k předčasnému opotřebení motoru.

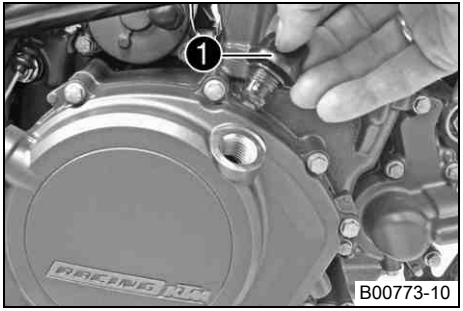

Hlavní práce

– Vyšroubujte šroub pro plnění oleje ❶ s O-kroužkem u víka spojky a doplňte motorový olej.

Motorový olej (SAE 15W/50) (☛ str. 163)
Motorový olej (SAE 10W/40) (☛ str. 163)

Informace

Pro optimální účinnost motorového oleje se nedoporučuje mísit různé druhy motorových olejů.
Doporučujeme příp. provést výměnu motorového oleje.

– Namontujte a utáhněte šroub pro plnění oleje s O-kroužkem.

Nebezpečí

Nebezpečí otravy Výfukové plyny jsou jedovaté a mohou způsobit bezvědomí a/nebo smrt.

– Při provozu motoru se postarejte vždy o dostatečné větrání, motor nestartujte nebo nenechte běžet v uzavřeném prostoru nebo bez vhodného odsávacího zařízení.

– Spusťte motor a zkontrolujte jeho těsnost.

Dokončovací práce

– Zkontrolujte hladinu motorového oleje. (☛ str. 133)

Mytí motocyklu

Upozornění

Materiální škody Poškození nebo zničení součástí vysokotlakým čističem.

– Vozidlo nikdy nečistěte vysokotlakým čističem nebo silným proudem vody. Příliš vysoký tlak může vniknout do elektrických součástí, konektorů, bovdenových lanek, ložisek atd. a způsobit poruchy resp. vést ke zničení těchto součástí.

Výstraha

Ohrožení životního prostředí Problematické látky způsobují škody na životním prostředí.

– Oleje, maziva, filtry, paliva, čisticí prostředky, brzdovou kapalinu atd. likvidujte náležitě dle platných předpisů.

Informace

Myjte motocykl pravidelně, uchováte tím jeho hodnotu i vzhled po dlouhou dobu.
Během mytí nevystavujte motocykl přímému slunci.

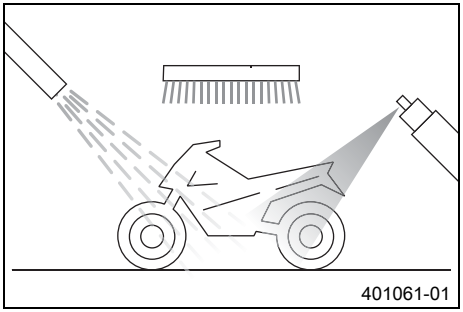

– Uzavřete výfukový systém, aby do něj nevnikla voda.
– Nejprve odstraňte jemným proudem vody hrubé nečistoty.
– Silně znečištěná místa postříkejte běžným čisticím prostředkem na motocykly a poté ještě vyčistěte štětcem.

Čistič motocyklů (☛ str. 165)

Informace

Vozidlo umyjte měkkou houbou a teplou vodu, do které přidejte běžný čistící prostředek na motocykly.
Pokud bylo vozidlo provozováno na posypové soli, je nutno jej vyčistit studenou vodou. Teplá voda by působení soli zesílila.

– Po důkladném opláchnutí jemným proudem vody by měl motocykl dobře vyschnout.

Výstraha

Nebezpečí úrazu Snížený brzdný účinek v důsledku mokrých nebo špinavých brzd.

– Znečištěné nebo mokré brzdy opatrně vyčistěte resp. vysušte.

– Po mytí se kousek projeďte, až dosáhne motor provozní teploty a vyzkoušejte přitom i brzdy.

Informace

Díky teplu se odpaří voda i z nepřístupných míst na motoru a brzdách.

– Odsuňte z armatury řídítek manžety, aby se i odsud mohla odpařit zateklá voda.
– Po vychladnutí motocyklu namažte všechna kluzná místa a ložiska.
– Vyčistěte řetěz. (☛ str. 75)
– Lesklé kovové součásti (s výjimkou brzdových kotoučů a výfukového systému) ošetřete prostředkem na ochranu proti korozi.

Čisticí a konzervační prostředky na kov a pryž (☛ str. 165)

– Všechny lakované části ošetřete jemným prostředkem na ošetření laku.

Leštěnka na lak s vysokým leskem (☛ str. 165)

– Všechny plastové díly a díly s práškovým nástřikem ošetřete jemným čisticím a ošetřujícím prostředkem.

Čistič a leštěnka na lesklé a matné laky, kovové a plastové povrchy (☛ str. 165)

– Naolejujte zámek zapalování/řízení.

Univerzální olejový sprej (☛ str. 166)

Kontrola a ošetření pro zimní provoz

Informace

Pokud se motocykl používá i v zimě, je třeba počítat s posypem solí na silnicích. Musí se proto provést ochranná opatření proti agresivní posypové soli.
Pokud bylo vozidlo provozováno na posypové soli, je nutné jej po jízdě umýt studenou vodou. Teplá voda by působení soli zesílila.

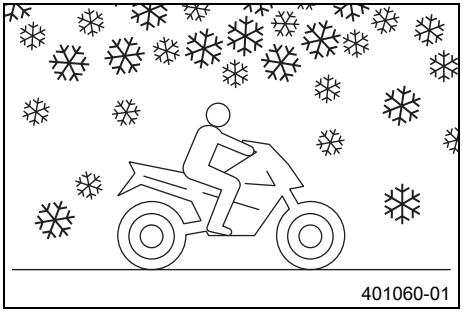

– Umyjte motocykl. (☛ str. 138)
– Vyčistěte brzdy.

Informace

Po **KAŽDÉ** jízdě na posolených silnicích se vychladlé a namontované brzdové čelisti a brzdová obložení musí důkladně umýt studenou vodou a poté se musí nechat dobře vyschnout.
Po jízdách na posolených silnicích je nutno motocykl důkladně umýt studenou vodou a dobře vysušit.

– Motor, kyvné rameno a všechny ostatní holé nebo pozinkované součásti (kromě brzdových kotoučů) ošetřete ochranným prostředkem proti korozi na bázi vosku.

Informace

Na brzdové kotouče se nesmí dostat žádný ochranný prostředek proti korozi, velmi by se tím snížil brzdný účinek.

– Vyčistěte řetěz. (☛ str. 75)

Uložení

Informace

Chcete-li motocykl na delší dobu odstavit, měli byste provést nebo nechat provést následující opatření.
Před uložením zkontrolujte funkčnost a stav opotřebení všech částí motocyklu. Pokud jsou potřeba servisní práce, opravy nebo úpravy, měly by být provedeny v době odstavení (menší vytížení servisů). Tím se můžete vyhnout dlouhým čekacím dobám v servisech na začátku sezóny.

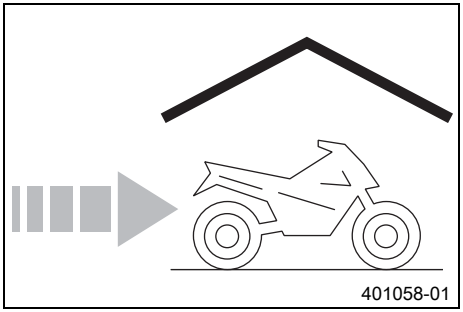

- Spotřebujte pokud možno celou palivovou nádrž, abyste mohli při uvedení do provozu doplnit čerstvé palivo.
- Umyjte motocykl. (☛ str. 138)
- Vyměňte motorový olej a olejový filtr, vyčistěte olejové sítko. 🔧 (☛ str. 133)
- Zkontrolujte mrazuvzdornost a hladinu chladicí kapaliny. (☛ str. 122)
- Zkontrolujte tlak vzduchu v pneumatikách. (☛ str. 102)
- Demontujte baterii. 🔧 (☛ str. 104)
- Nabijte baterii. 🔧 (☛ str. 106)

Předepsaná hodnota

Skladovací teplota baterie bez přímého působení slunečních paprsků	0… 35 °C

- Vozidlo by se mělo odstavit na suchém místě bez velkých změn teplot.

Informace

KTM doporučuje zdvihnout motocykl.

- Zdvihněte motocykl zvedacím zařízením vzadu. (☛ str. 71)
- Zdvihněte motocykl zvedacím zařízením vpředu. (☛ str. 69)
- Motocykl přikryjte prodyšnou plachtou nebo dekou.

Informace

V žádném případě byste neměli používat neprodyšné materiály, protože potom nemůže odcházet vlhkost a dochází ke korozi.
Je velmi špatné nechat u odstaveného motocyklu běžet na krátkou dobu motor. Protože se přitom motor dostatečně nezahřeje, kondenzuje vodní pára vzniklá při spalovacím procesu a způsobuje korozi ventilů a výfuku.

Uvedení do provozu po uložení

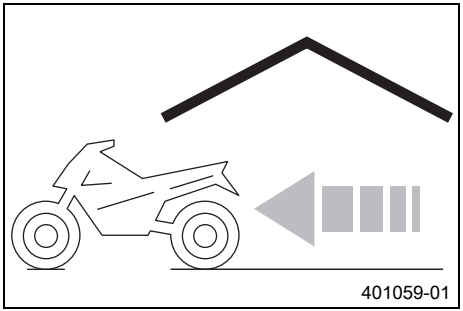

- Sejměte motocykl ze zvedacího zařízení vpředu. (☛ str. 70)
- Sejměte motocykl ze zvedacího zařízení vzadu. (☛ str. 71)
- Nabijte baterii. 🔧 (☛ str. 106)
- Namontujte baterii. 🔧 (☛ str. 105)
- Nastavte čas. (☛ str. 42)
- Natankujte palivo. (☛ str. 63)
- Před každým uvedením do provozu proveďte kontrolu a ošetření. (☛ str. 55)
- Proveďte zkušební jízdu.

Chyba	Možná příčina	Opatření
Motor se při stisknutí tlačítka E-startéru netočí	Chyba obsluhy	– Proveďte pracovní kroky pro startování. (☛ str. 56)
	Vybitá baterie	– Nabijte baterii. 🔧 (☛ str. 106)
	Přepálená pojistka **1**, **2**, **3** nebo **4**	– Vyměňte pojistky jednotlivých elektrických spotřebičů. (☛ str. 109)
	Není provedeno uzemnění	– Zkontrolujte uzemnění.
Motor se točí jen tehdy, je-li zatažená páčka spojky	Je zařazená rychlost	– Zařaďte převodovku na neutrál.
	Je zařazená rychlost a je vyklopený boční stojan	– Zařaďte převodovku na neutrál.
Motor se točí, ale nenaskočí	Chyba obsluhy	– Proveďte pracovní kroky pro startování. (☛ str. 56)
	Chyba v systému vstřikování paliva	– Přečtěte z paměti chyb pomocí diagnostického nástroje KTM. 🔧
Motor má příliš malý výkon	Silně znečištěný vzduchový filtr	– Vyměňte vzduchový filtr.
	Palivový filtr silně znečištěný	– Zkontrolujte tlak paliva. 🔧
	Chyba v systému vstřikování paliva	– Přečtěte z paměti chyb pomocí diagnostického nástroje KTM. 🔧
Motor je nadměrně zahřátý	Příliš málo chladicí kapaliny v chladicím systému	– Zkontrolujte těsnění chladicího systému. – Zkontrolujte hladinu chladicí kapaliny. (☛ str. 124)
	Lamely chladiče silně znečištěné	– Vyčistěte lamely chladiče.
	Tvorba pěny v chladicím systému	– Vypusťte chladicí kapalinu. 🔧 (☛ str. 126) – Naplňte/odvzdušněte chladicí systém. 🔧 (☛ str. 127)
	Vadný termostat	– Zkontrolujte termostat. 🔧

Chyba	Možná příčina	Opatření
Motor je nadměrně zahřátý	Přepálená pojistka **5**	– Vyměňte pojistky jednotlivých elektrických spotřebičů. (☛ str. 109)
	Závada v systému ventilátoru chladiče	– Zkontrolujte systém ventilátoru chladiče. 🔧
Výstražná kontrolka diagnostiky motoru (**MIL**) svítí červeně	Chyba v systému vstřikování paliva	– Přečtěte z paměti chyb pomocí diagnostického nástroje KTM. 🔧
Motor se během jízdy vypne	Nedostatek paliva	– Natankujte palivo. (☛ str. 63)
	Přepálená pojistka **1**, **2**, **3** nebo **4**	– Vyměňte pojistky jednotlivých elektrických spotřebičů. (☛ str. 109)
Vysoká spotřeba oleje	Zalomená odvzdušňovací hadice motoru	– Uložte odvzdušňovací hadici bez zalomení, příp. ji vyměňte.
	Příliš vysoká hladina motorového oleje	– Zkontrolujte hladinu motorového oleje. (☛ str. 133)
	Příliš tekutý motorový olej (viskozita)	– Vyměňte motorový olej a olejový filtr, vyčistěte olejové sítko. 🔧 (☛ str. 133)
Světlomet a obrysové světlo nefunguje	Přepálená pojistka **6**	– Vyměňte pojistky jednotlivých elektrických spotřebičů. (☛ str. 109)
Blinkr, brzdové světlo a houkačka nefungují	Přepálená pojistka **6**	– Vyměňte pojistky jednotlivých elektrických spotřebičů. (☛ str. 109)
Čas není zobrazen vůbec nebo nesprávně	Přepálená pojistka **2**	– Vyměňte pojistky jednotlivých elektrických spotřebičů. (☛ str. 109) – Nastavte čas. (☛ str. 42)
Vybitá baterie	Zapalování není vypnuté při odstavení vozidla	– Nabijte baterii. 🔧 (☛ str. 106)
	Baterie se alternátorem nenabíjí	– Zkontrolujte dobíjecí napětí. 🔧 – Zkontrolujte klidový proud. 🔧

Chyba	Možná příčina	Opatření
Sdružený přístroj na palubní desce nezobrazuje nic na displeji	Přepálená pojistka **2**	– Vyměňte pojistky jednotlivých elektrických spotřebičů. (☛ str. 109) – Nastavte čas. (☛ str. 42)
Ukazatel rychlosti ve sdruženém přístroji na palubní desce nefunguje	Kabelový svazek ukazatele rychlosti poškozený resp. oxidovaný konektor	– Zkontrolujte konektorová spojení a kabelový svazek.

125 Duke

Konstrukční typ	1válcový 4taktní Ottův motor, chlazený kapalinou
Zdvihový objem	125 cm³
Zdvih	47,2 mm
Vrtání válce	58 mm
Komprese	12,8:1
Řízení	DOHC, 4 ventily řízené přes vahadlo, pohon přes řetěz
Průměr ventilu vtok	22,5 mm
Průměr ventilu odtok	19 mm
Vůle ventilu vstup studený	0,08… 0,12 mm
Vůle ventilu výstup studený	0,13… 0,17 mm
Uložení klikového hřídele	2 kuličková ložiska
Ojniční ložisko	Kluzné ložisko
Píst	Litý lehký kov
Pístní kroužky	1 L-kroužek, 1 minutový kroužek, 1 sběrný kroužek oleje
Mazání motoru	Tlakové oběžné mazání s 1 rotorovým čerpadlem
Primární převod	22:72
Spojka	Spojka v olejové lázni / mechanicky ovládaná
Převodovka	6rychlostní s přímým záběrem
Převod převodovky	
1. převodový stupeň	12:34
2. převodový stupeň	15:31
3. převodový stupeň	18:28
4. převodový stupeň	21:26

5. převodový stupeň	22:23
6. převodový stupeň	24:22
Příprava směsi	elektronicky řízené vstřikování paliva
Zapalovací systém	Bezkontaktně řízená plně elektronická zapalovací soustava s digitálním nastavením zapalování
Alternátor	12 V, 238 W
Zapalovací svíčka	BOSCH VR 5 NE
Vzdálenost elektrod zapalovací svíčky	0,8 mm
Chlazení	Chlazení kapalinou, permanentní cirkulace chladicí kapaliny pomocí vodního čerpadla
Otáčky volnoběhu	1 350… 1 450 ot/min
Pomoc při startu	E-startér

200 Duke

Konstrukční typ	1válcový 4taktní Ottův motor, chlazený kapalinou
Zdvihový objem	200 cm³
Zdvih	49 mm
Vrtání válce	72 mm
Komprese	11,5:1
Řízení	DOHC, 4 ventily řízené přes vahadlo, pohon přes řetěz
Průměr ventilu vtok	28,5 mm
Průměr ventilu odtok	24 mm
Vůle ventilu vstup studený	0,08… 0,12 mm
Vůle ventilu výstup studený	0,13… 0,17 mm

Uložení klikového hřídele	2 kuličková ložiska
Ojniční ložisko	Kluzné ložisko
Píst	Litý lehký kov
Pístní kroužky	1 L-kroužek, 1 minutový kroužek, 1 sběrný kroužek oleje
Mazání motoru	Tlakové oběžné mazání s 1 rotorovým čerpadlem
Primární převod	22:72
Spojka	Spojka v olejové lázni / mechanicky ovládaná
Převodovka	6rychlostní s přímým záběrem
Převod převodovky	
1. převodový stupeň	12:34
2. převodový stupeň	15:31
3. převodový stupeň	18:28
4. převodový stupeň	21:26
5. převodový stupeň	22:23
6. převodový stupeň	24:22
Příprava směsi	elektronicky řízené vstřikování paliva
Zapalovací systém	Bezkontaktně řízená plně elektronická zapalovací soustava s digitálním nastavením zapalování
Alternátor	12 V, 238 W
Zapalovací svíčka	BOSCH VR 5 NE
Vzdálenost elektrod zapalovací svíčky	0,8 mm
Chlazení	Chlazení kapalinou, permanentní cirkulace chladicí kapaliny pomocí vodního čerpadla
Otáčky volnoběhu	1 350… 1 450 ot/min
Pomoc při startu	E-startér

Plnicí množství - motorový olej

Motorový olej	1,50 l	Venkovní teplota: 0… 50 °C	Motorový olej (SAE 15W/50) (☛ str. 163)
		Venkovní teplota: −10… 40 °C	Motorový olej (SAE 10W/40) (☛ str. 163)

Plnicí množství - chladicí kapalina

Chladicí kapalina	0,85 l	Chladicí kapalina (☛ str. 162)
		Chladicí kapalina (směs připravená k použití) (☛ str. 163)

Olejová tryska	M5	6 Nm	Loctite® 243™
Šroub plechu ventilace motoru	M5	7 Nm	Loctite® 243™
Šroub přídržného plechu	M5	6 Nm	Loctite® 243™
Šroub přídržného plechu kabelu statoru	M5	8 Nm	Loctite® 243™
Šroub statoru	M5	8 Nm	Loctite® 243™
Šroub víka olejového filtru	M5	8 Nm	Loctite® 243™
Matice kola vodního čerpadla	M6	8 Nm	–
Šroub aretace řazení	M6	12 Nm	Loctite® 243™
Šroub aretační páky	M6	12 Nm	Loctite® 243™
Šroub hlavy válce	M6	12 Nm	–
Šroub kapoty motoru	M6x40	12 Nm	–
Šroub kapoty motoru	M6x60	12 Nm	Loctite® 243™
Šroub krytu řetězu proti pádu	M6	11 Nm	Loctite® 243™
Šroub krytu spojky	M6	12 Nm	–
Šroub lišty napínáku rozvodového řetězu	M6	12 Nm	Loctite® 243™
Šroub motoru startéru	M6	12 Nm	–
Šroub můstku ložiska rozvodového hří-dele	M6	11 Nm	–
Šroub napínače rozvodového řetězu	M6	12 Nm	–
Šroub olejového čerpadla	M6	12 Nm	Loctite® 243™
Šroub přídržného plechu ozubeného kola volnoběhu	M6	12 Nm	Loctite® 243™
Šroub přídržného plechu radiálního těs-nicího kroužku krytu spojky	M6	11 Nm	Loctite® 243™

Šroub u pojistky ložiska	M6	12 Nm	Loctite® 243™
Šroub víčka ventilu	M6	12 Nm	–
Šroub víka alternátoru	M6	12 Nm	–
Šroub víka vodního čerpadla	M6	12 Nm	–
Šroubový uzávěr vypouštěcího otvoru vodního čerpadla	M6	8 Nm	–
Matice ojničního šroubu	M7	24 Nm	–
Matice výfukové příruby	M8	22 Nm	–
Šroub ozubeného kola vyvažovacího hřídele	M8	20 Nm	Loctite® 243™
Šroub u ozubeného kolečka vačkové hřídele	M8	20 Nm	Loctite® 243™
Šroub vratné pružiny řadicího automtu	M8	12 Nm	Loctite® 243™
Závrtný šroub příruby výfuku	M8	22 Nm	–
Senzor teploty vody	M10	14 Nm	–
Spínač tlaku oleje	M10	14 Nm	–
Šroub hlavy válce	M10	1. stupeň 20 Nm 2. stupeň 40 Nm	Závit naolejovaný, uložení hlavy namazané tukem
Šroub rotoru	M10	46 Nm	Loctite® 243™
Zapalovací svíčka	M12	15 Nm	–
Matice pastorku rozvodového řetězu	M14	55 Nm	Loctite® 243™
Matice primárního kola	M14	55 Nm	–
Matice unášeče spojky	M14LH	60 Nm	Loctite® 243™

Šroub vypouštění oleje	M24	20 Nm	–

Rám	Mřížkový trubkový rám z chrom-molybdenových ocelových trubek, nastříkaný
Vidlice	**WP Suspension**
Pružná vzpěra	**WP Suspension**
Brzdová soustava	
vpředu	Kotoučová brzda s čtyřpístovým třmenem
vzadu	Kotoučová brzda s jednopístovým třmenem, plovoucí uložení
Zdvih pružiny	
vpředu	150 mm
vzadu	150 mm
Brzdové kotouče - průměr	
vpředu	280 mm
vzadu	230 mm
Brzdové kotouče - mez opotřebení	
vpředu	3,6 mm
vzadu	3,6 mm
Tlak vzduchu v pneumatikách pro jízdu pouze s řidičem	
vpředu	2,0 bar
vzadu	2,0 bar
Tlak vzduchu v pneumatikách se spolujezdcem/ plné užitné zatížení	
vpředu	2,0 bar
vzadu	2,2 bar
Sekundární převod	14:45
Řetěz	O-kroužek 5/8 x 1/4” (520)

Úhel hlavy řízení	65°
Rozchod kol	1 361±15 mm
Výška sedadla bez zátěže	810 mm
Světlá výška bez zatížení	170 mm
Hmotnost bez paliva cca	125 kg

Baterie	FTZ-7	Napětí baterie: 12 V Jmenovitá kapacita: 6 Ah bezúdržbová
Pojistka	75011088010	10 A
Pojistka	75011088015	15 A
Pojistka	75011088030	30 A

Osazení žárovkami

Světlomet	H4 / patice P43t	12 V 60/55 W
Obrysové světlo	W5W / patice W2,1x9,5d	12 V 5 W
Osvětlení přístrojů a kontrolky	LED	
Blinkr	LED	
Brzdové / zadní světlo	LED	
Osvětlení poznávací značky	LED	

Pneumatiky

Pneumatiky vpředu	Pneumatiky vzadu
110/70 R 17 M/C 54S TL MRF revz FC	150/60 R 17 M/C 66S TL MRF revz C
Další informace naleznete v oddílu servis na: http://www.ktm.com	

Plnicí množství - palivo

Objem palivové nádrže celkem cca	10,5 l	Bezolovnatý benzín super (ROZ 95) (☛ str. 162)

Rezerva paliva cca	1,5 l

Číslo výrobku na vidlici	90101000044
Vidlice	**WP Suspension**
Délka vidlice	736 mm

Vidlicový olej	450 ml	Vidlicový olej (SAE 5) (☛ str. 164)

Výrobní číslo pružné vzpěry	90604010000
Pružná vzpěra	**WP Suspension**
Předepnutí pružiny	
Standard	3 kliknutí
Plné užitné zatížení	6 kliknutí
Statické prověšení	25 mm
Prověšení při jízdě	45… 50 mm
Montážní délka	300 mm

Šroub světlometu	EJOT	4 Nm	–
Ostatní šrouby na podvozku	M4	4 Nm	–
Šroub obložení příčného nosníku rámu dole	M4	2 Nm	–
Šroub řídicí jednotky EFI	M4	4 Nm	–
Ostatní šrouby na podvozku	M5	5 Nm	–
Šroub krytu proti větru	M5	3 Nm	–
Šroub krytu ramena dole	M5	5 Nm	Loctite® 243™
Šroub krytu řetězu	M5	4 Nm	–
Šroub nádrže brzdové kapaliny brzdy zadního kola	M5	6 Nm	Loctite® 243™
Šroub nosníku poznávací značky	M5	11 Nm	–
Šroub obložení palivové nádrže	M5	5 Nm	–
Šroub palivového čerpadla	M5	5 Nm	–
Šroub snímače úhlu sklonu	M5	6 Nm	Loctite® 243™
Šroub spojleru	M5	5 Nm	–
Šroub víčka nádrže	M5	4 Nm	–
Šroub vypínače bočního stojanu	M5	5 Nm	Loctite® 243™
Šroub závěrné příruby palivové nádrže	M5	3 Nm	–
Matice chladiče	M6	5 Nm	–
Matice nastavení páky nožní brzdy	M6	9 Nm	–
Ostatní matice na podvozku	M6	15 Nm	–
Ostatní šrouby na podvozku	M6	10 Nm	–
Šroub blatníku vpředu	M6	11 Nm	–

Šroub cívky zapalování	M6	9 Nm	–
Šroub držáku chladiče	M6	9 Nm	–
Šroub držáku regulátoru napětí	M6	15 Nm	–
Šroub držáku snímače úhlu sklonu	M6	11 Nm	–
Šroub držáku světlometu	M6	11 Nm	–
Šroub kabelového držáku spínače bočního stojanu	M6	9 Nm	Loctite® 243™
Šroub magnetického držáku bočního stojanu	M6	5 Nm	Loctite® 243™
Šroub masky světlometu	M6	11 Nm	–
Šroub nádrže brzdové kapaliny brzdy zadního kola	M6	9 Nm	–
Šroub nosníku poznávací značky	M6	14 Nm	–
Šroub ochrany proti postříkání vzadu	M6	9 Nm	–
Šroub palivové nádrže	M6	11 Nm	–
Šroub připevnění sedačky vpředu	M6	5 Nm	–
Šroub protiskluzového krytu řetězu	M6	9 Nm	Loctite® 243™
Šroub regulátoru napětí	M6	10 Nm	–
Šroub sedačky	M6	11 Nm	–
Šroub skříně vzduchového filtru	M6	6 Nm	–
Šroub spínání řazení	M6	11 Nm	Loctite® 243™
Šroub spodní části zádě	M6	11 Nm	–
Šroub upevnění chladiče	M6	6 Nm	–
Šroub válce nožní brzdy	M6	9 Nm	Loctite® 243™

Šroub vyrovnávací nádrže	M6	11 Nm	–
Ostatní matice na podvozku	M8	30 Nm	–
Ostatní šrouby na podvozku	M8	25 Nm	–
Šroub houkačky	M8	21 Nm	–
Šroub koncovky vidlice	M8	15 Nm	–
Šroub můstku vidlice dole	M8	15 Nm	–
Šroub můstku vidlice nahoře	M8	11 Nm	–
Šroub nosníku motoru na rámu	M8	26 Nm	–
Šroub nosníku stupačky vzadu	M8	26 Nm	Loctite® 243™
Šroub pedálu nožní brzdy	M8	15 Nm	Loctite® 243™
Šroub řadicí páky	M8	15 Nm	Loctite® 243™
Šroub u brzdového kotouče vpředu	M8	29 Nm	Loctite® 243™
Šroub u brzdového kotouče vzadu	M8	29 Nm	Loctite® 243™
Šroub u svorky řídítek	M8	21 Nm	–
Šroub úchytky	M8	31 Nm	–
Šroub výsuvného čepu kola vpředu	M8	25 Nm	–
Šroub u brzdových čelistí vpředu	M8x1	30 Nm	Loctite® 243™
Matice blinkru	M10	6 Nm	–
Matice zrcátka	M10	16 Nm	–
Ostatní matice na podvozku	M10	50 Nm	–
Ostatní šrouby na podvozku	M10	45 Nm	–
Šroubení bočního stojanu	M10	34 Nm	–
Šroubení zavěšení motoru	M10	46 Nm	–
Matice šroubu řetězového kola	M10x1,25	32 Nm	–

Šroub konzole bočního stojanu	M10x1,25	25 Nm	Loctite® 243™
Šroub nosníku stupačky vpředu	M10x1,25	46 Nm	–
Šroub u pružné vzpěry nahoře	M10x1,25	50 Nm	–
Šroubení upínače řídítek	M10x1,25	21 Nm	–
Matice čepu vahadla	M14x1,5	98 Nm	–
Matice zadního výsuvného čepu kola	M14x1,5	60 Nm	–
Šroub hlavy řízení nahoře	M16x1,5	52 Nm	–
Nastavovací kroužek uložení kyvného ramene	M22x1	utažení bez vůle	–
Matice hlavy řízení	M30x1	1. stupeň 50 Nm 2. stupeň (povolení proti směru hodinových ručiček) 2 otáčky 3. stupeň 5 Nm	–

Bezolovnatý benzín super (ROZ 95)

podle

– DIN EN 228 (ROZ 95)

Předepsaná hodnota

– Používejte jen bezolovnaté palivo Super, které splňuje uvedenou normu nebo je stejně hodnotné.

– Podíl až 10 % etanolu (palivo E10) je přitom nezávadný.

Informace

Nepoužívejte **žádné** palivo z metanolu (např. M15, M85, M100) nebo s podílem etanolu více než 10 % (např. E15, E25, E85, E100).

Brzdová kapalina DOT 4 / DOT 5.1

podle

– DOT

Předepsaná hodnota

– Používejte pouze takovou brzdovou kapalinu, která odpovídá stanovené normě (viz údaje na obalu), a která má odpovídající vlastnosti. KTM doporučuje výrobky **Castrol** a **Motorex®**.

dodavatel

Castrol

– **RESPONSE BRAKE FLUID SUPER DOT 4**

Motorex®

– **Brake Fluid DOT 5.1**

Chladicí kapalina

Předepsaná hodnota

– Používejte pouze vhodnou chladicí kapalinu (i v zemích s vysokými teplotami). U prostředků s nižší mrazuvzdorností může dojít ke korozi nebo tvorbě pěny. KTM doporučuje výrobky **Motorex®**.

Poměr směsi

Ochrana před zamrznutím: −25… −45 °C	50 % prostředek na ochranu proti korozi a mrazu 50 % destilovaná voda

Chladicí kapalina (směs připravená k použití)

Ochrana před zamrznutím	−40 °C

dodavatel
Motorex®
– **COOLANT G48**

Motorový olej (SAE 15W/50)

podle
– JASO T903 MA (☛ str. 167)
– SAE (☛ str. 167) (SAE 15W/50)

Předepsaná hodnota
– Používejte pouze takový motorový olej, který odpovídá stanoveným normám (viz údaje na obalu), a který má odpovídající vlastnosti. KTM doporučuje výrobky **Motorex®**.

částečně syntetický motorový olej

dodavatel
Motorex®
– **Formula 4T**

Motorový olej (SAE 10W/40)

podle
– JASO T903 MA (☛ str. 167)
– SAE (☛ str. 167) (SAE 10W/40)

Předepsaná hodnota

– Používejte pouze takový motorový olej, který odpovídá stanoveným normám (viz údaje na obalu), a který má odpovídající vlastnosti. KTM doporučuje výrobky **Motorex®**.

částečně syntetický motorový olej

dodavatel

Motorex®

– **Formula 4T**

Vidlicový olej (SAE 5)

podle

– SAE (☛ str. 167) (SAE 5)

Předepsaná hodnota

– Používejte pouze oleje, které odpovídají stanoveným normám (viz údaje na obalu), a které mají odpovídající vlastnosti. KTM doporučuje výrobky **Motorex®**.

dodavatel

Motorex®

– **Racing Fork Oil**

Čistič a leštěnka na lesklé a matné laky, kovové a plastové povrchy

Předepsaná hodnota
– KTM doporučuje výrobky **Motorex®**.

dodavatel
Motorex®
– **Clean & Polish**

Čistič motocyklů

Předepsaná hodnota
– KTM doporučuje výrobky **Motorex®**.

dodavatel
Motorex®
– **Moto Clean 900**

Čisticí a konzervační prostředky na kov a pryž

Předepsaná hodnota
– KTM doporučuje výrobky **Motorex®**.

dodavatel
Motorex®
– **Protect & Shine**

Leštěnka na lak s vysokým leskem

Předepsaná hodnota
– KTM doporučuje výrobky **Motorex®**.

dodavatel
Motorex®
– **Moto Polish**

Mazivo s dlouhodobým účinkem

Předepsaná hodnota
– KTM doporučuje výrobky **Motorex®**.

dodavatel
Motorex®
– **Bike Grease 2000**

Prostředek na čištění řetězu

Předepsaná hodnota
– KTM doporučuje výrobky **Motorex®**.

dodavatel
Motorex®
– **Chain Clean**

Sprej na řetěz Onroad

Předepsaná hodnota
– KTM doporučuje výrobky **Motorex®**.

dodavatel
Motorex®
– **Chainlube Road**

Univerzální olejový sprej

Předepsaná hodnota
– KTM doporučuje výrobky **Motorex®**.

dodavatel
Motorex®
– **Joker 440 Synthetic**

JASO T903 MA

Různé technické vývojové směry si vyžádaly vlastní specifikaci pro 4taktní motocykly - normu JASO T903 MA. Dříve se pro 4taktní motocykly používaly motorové oleje určené pro osobní automobily, protože neexistovala žádná vlastní specifikace pro motocykly. Jestliže u motorů osobních automobilů se požadují dlouhé intervaly údržby, je u motocyklových motorů v popředí zájmu vysoký výkon motoru při vysokých otáčkách. U většiny motocyklových motorů se stejným olejem maže i převodovka a spojka. Norma JASO MA se zabývá těmito zvláštními požadavky.

SAE

Viskozitní třídy SAE byly stanoveny společností Society of Automotive Engineers a slouží rozdělení olejů podle jejich viskozity. Viskozita popisuje pouze jednu vlastnost oleje a nijak nevypovídá o kvalitě oleje.

B

Baterie
demontáž 104
montáž 105
nabíjení 106
Boční stojan 50
Brzdění 60
Brzdová kapalina
brzdy předního kola - doplnění 87
doplnění do brzdy zadního kola 90
Brzdová obložení
kontrola brzdy předního kola 88
kontrola brzdy zadního kola 93
Brzdové kotouče
kontrola 85
Brzdy 60
Bugspoiler
demontáž 83
montáž 84

C

Chladicí kapalina
vypuštění 126
Chladicí systém 121
naplnění/odvzdušnění 127

Č

Čas
nastavení 42
Číslo klíčků 17
Číslo motoru 16
Číslo podvozku 16

D

Definice použití 7
Držadla 48

G

Gumy tlumiče náboje zadního kola
kontrola 99

H

Hladina brzdové kapaliny
kontrola brzdy předního kola 86
kontrola brzdy zadního kola 89
Hladina chladicí kapaliny
kontrola 122, 124
Hladina motorového oleje
kontrola 133

J

Jízda 58
rozjezd 57

K

Kilometry nebo míle
nastavení 42
Kontrolky 26

M

Motocykl
mytí 138
sejmutí ze zvedacího zařízení vpředu 70
sejmutí ze zvedacího zařízení vzadu 71
zdvihnutí zvedacím zařízením vpředu 69
zdvihnutí zvedacím zařízením vzadu 71
Motor
záběh 52
Motorový olej
doplnění 136
výměna 133
Mrazuvzdornost
kontrola 122

N

Náhradní díly 8
Naložení vozidla 53
Napnutí řetězu
kontrola 76
nastavení 77
Nastavení světlometů
kontrola 117
nastavení 118
Návod k obsluze 10
Nouzový vypínač 21
Nožní brzda 50
kontrola mrtvého chodu 91
nastavení mrtvého chodu 92

O

Olejové sítko
čištění 133
Olejový filtr
výměna 133
Otáčky pro řazení RPM 1
nastavení 43
Otáčky pro řazení RPM 2
nastavení 44
Otočná rukojeť plynu 19

P

Páčka ruční brzdy 18
Páčka spojky 18
Palubní nářadí 47
Parkování 61
Pohled na vozidlo
zepředu zleva 12

zezadu zprava 14

Pojistka
jednotlivých elektrických spotřebičů - výměna 109

Pravidla při práci 8

Přední kolo
demontáž 95
montáž 95

Přepínač blinkrů 20
Přepínač světel 19
Přeprava 8
Příslušenství 8
Provozní prostředky 7

Pružná vzpěra
nastavení předpětí pružiny 67

Ř

Řadicí páka 49
nastavení 68

Řazení 58

Řetěz
čištění 75
kontrola 79
kontrola znečištění 75

Řetězové kolo
kontrola 79

Řetězový pastorek
kontrola 79

S

Sdružený přístroj na palubní desce
aktivace a test 24
displej 27
funkční tlačítka 25
infodisplej 31
kontrolky 26
menu celková vzdálenost **ODO** 40
menu doba jízdy/průměrná rychlost 34
menu dojezd/doba jízdy 39
menu průměrná průměrná spotřeba 2/servis 37
menu průměrná rychlost/průměrná spotřeba 1 35
menu průměrná spotřeba 1/průměrná spotřeba 2 36
menu servis/dojezd 38
menu ujetá vzdálenost 1 **TRIP 1** 40
menu ujetá vzdálenost 2 **TRIP 2** 41
ukazatel hladiny paliva v palivové nádrži 28
ukazatel teploty chladicí kapaliny 30
ukazatel **TRIP F** 29
výstražná upozornění 32

Sedačka
demontáž 73
montáž 74

Sedačka spolujezdce
demontáž 72

montáž 73
Servis 7
Servisní plán 65-66
Startování 56
Stav pneumatik
kontrola 101
Stupačky spolujezdce 48

T

Tankování
paliva 63
Technické údaje
motor 146-149
podvozek 153-155
pružná vzpěra 157
utahovací momenty u motoru 150-152
utahovací momenty u podvozku 158-161
vidlice 156
Tlačítko E-startéru 22
Tlačítko houkačky 21
Tlačítko světelné houkačky 20
Tlak vzduchu v pneumatikách
kontrola 102
Typový štítek 16

U

Uložení 141
Uvedení do provozu
kontrola a ošetření před každým uvedením do provozu . . . 55
po uložení 142
pokyny pro první uvedení do provozu 51
Uzávěr nádrže
otevření 45
zavření 46

V

Vůle bovdenu spojky
nastavení 132
Vůle páčky spojky
kontrola 131
Vůle plynového bovdenu
kontrola 130
nastavení 131
Vyhledávání závad 143-145

Z

Zadní kolo
demontáž 97
montáž 98
Zámek řízení 22
Zámek sedačky 47
Zámek zapalování 22
Záruka 7
Zastavení 61
Zavazadla 53

Zimní provoz
kontrola a ošetření 140

Ž

Žárovka obrysového světla
výměna 113

Žárovka světlometu
výměna 111

Životní prostředí 9

3211800cs

KTM Group Partner

03/2012 Foto: Mitterbauer

KTM-Sportmotorcycle AG
5230 Mattighofen/Rakousko
http://www.ktm.com